Nederman

Nederman

Tuyaux et conduits

Table des matières

Conduites et tuyaux 1

QF PRODUIT, SANS FUITE, GALVANISÉ

2
3
5
7
11
14
15
16
24
29

FB DUCT MILD STEEL

RSAD Mild Steel Straight Duct 33
BSAD Mild Steel Bend (T = 2 mm) 39
BSAE Mild Steel Bend (T = 3 mm) 45
RRGD/RRGE Mild Steel Reduction (T = 2/3 mm) 50
HSAD/HSAE Mild Steel Y-Branch (T = 2/3 mm) 53
GSAD/GSAE Mild Steel Branch (T = 2/3 mm) 56
RMAD/RMAE adapter (T = 2/3 mm) 59

RÉSEAU DE TUYAUTERIE HP

Accessoires pour réseau d'aspiration haute dépression 61
High Vacuum Pipes 68
Branch pipes for High Vacuum piping 71
Bends for High vacuum piping 73
Reducers for high vacuum piping 75

TUYAUTERIE QF, GALVANISÉ

QF Duct 76
QF Slip Duct 82
QF Pressed bends 84
QF Branch 87
QF Double Branch 88
QF Y-Branch 89
QF Reducer 100
Inline Spark Trap 106
QF Cut-In Branch 108
QF adapters and accessories 109
QF T-Branch 117
QF Segmented bends 119

TUAYUTERIE FB, GALVANISÉ

FB Duct 122
FB Telescopic Duct 131
FB Pressed Bends 133
FB Segmented Bends 137
FB Branch 141
FB Double Branch 149
FB Y-Branch 151
FB Cut-In Branch 154
FB Adapters and Accessories 159
FB Reducer 164

QF PRODUIT, ACIER INOXYDABLE

QF duct, Stainless 170

Conduites et tuyaux

Modèles

	Diameter (mm)	Radius	Thickness (mm)	Poids (kg)	Référence
	350	525	0,9	2,9	8210000671
	350	525	0,9	2,9	8210000672
	350	525	0,9	3,8	8210000673
	350	525	0,7	4,8	8210000674
	350	525	0,9	6,8	8210000675
	400	600	0,9	3,8	8210000677
	400	600	0,9	5,1	8210000678
	400	600	0,9	6,3	8210000679
	400	600	0,9	8,8	8210000680

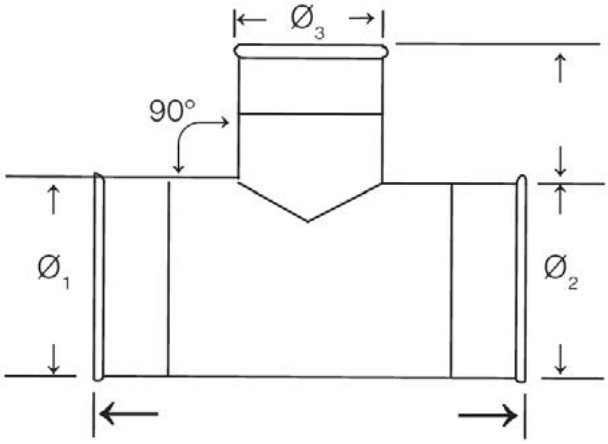

Modèles

	Diamètre (1) (mm)	Diameter (2) (mm)	Diamètre (3) (mm)	Thickness (mm)	Référence
	80	80	80	0,7	LF22070-080
	100	100	100	0,7	LF22070-100
	125	125	125	0,7	LF22070-125
	140	140	140	0,7	LF22070-140
	150	150	150	0,7	LF22070-150
	160	160	160	0,7	LF22070-160
	180	180	180	0,7	LF22070-180
	200	200	200	0,7	LF22070-200
	224	224	224	0,7	LF22070-224
	250	250	250	0,7	LF22070-250
	300	300	300	0,7	LF22070-300
	315	315	315	0,7	LF22070-315
	350	350	350	0,7	LF22070-350

	Diamètre (1) (mm)	Diameter (2) (mm)	Diamètre (3) (mm)	Thickness (mm)	Référence
	400	400	400	0,9	LF22070-400

Connection	QF
Nom de la fiche technique	

Modèles

	Diameter (mm)	Length (m)	Poids (kg)	Référence
	80	278	0,5	8210001238
	100	278	0,6	8210001239
	125	278	0,7	8210001240
	140	278	0,8	8210001241
	150	278	0,9	8210001242
	160	278	0,9	8210001243
	180	271	1	8210001244
	200	271	1,2	8210001245
	224	271	1,3	8210001246
	250	271	1,4	8210001247
	300	262	1,7	8210001248

	Diameter (mm)	Length (m)	Poids (kg)	Référence
	315	262	1,8	8210001249
	350	262	2	8210001250
	400	262	2,9	8210001251

Modèles

-	Note	Référence
	When ordering please use standard QF partnumber	20915*

** When ordering please use standard QF partnumber*

Accessoires

		Référence
		8210000712
		8210000713
		8210000714
		8210000715
		8210000716
		8210000717
		8210000718
		8210000719
		8210000720
		8210000721

		Référence
		8210000722
		8210000723
		8210000724
		8210000725
		8210000693*
		8210000694*
		8210000695*
		8210000698*
		8210000699*
		8210000700*
		8210000701*
		8210000702*
		8210000703*
		8210000704*
		8210000705*
		8210000706*
		8210000707*
		8210000708*
		8210000709*
		8210000696*
		8210000697*
		8210001167
		8210001168
		8210001169
		8210001170
		8210001171
		8210001172

		Référence
		8210001173
		8210001174
		8210001175
		8210001176
		8210001177
		8210001178
		8210001179
		8210001180
		30201-500
		8210001108
		8210001109
		8210001110
		8210001111
		8210001112
		8210001113
		8210001114
		8210001115
		8210001116
		8210003376
		8210001118
		8210001120
		8210001121
		8210001122
		8210001123
		8210001125
		8210001126
		8210001127

		Référence
		8210001128
		8210001129
		8210001130
		8210001131
		8210001132
		8210001133
		8210003378
		8210003379
		8210003380
		8210003381
		8210003382
		8210003384
		8210003385
		8210003386
		8210003387
		8210001119
		8210001124
		8210003377
		8210003383

** Premium Clip, for tougher applications*

Thickness (mm)	0,9

Modèles

	Diameter (mm)	Radius	Poids (kg)	Référence
	80	120	0,1	8210000234
	80	120	0,2	8210000235
	80	120	0,2	8210000236
	80	120	0,3	8210000237
	80	120	0,4	8210000238
	100	150	0,2	8210000239
	100	150	0,3	8210000240
	100	150	0,3	8210000241
	100	150	0,4	8210000242
	100	150	0,5	8210000243
	125	190	0,4	8210000244
	125	190	0,3	8210000245

	Diameter (mm)	Radius	Poids (kg)	Référence
	125	190	0,4	8210000246
	125	190	0,6	8210000247
	125	190	0,8	8210000248
	140	210	0,4	8210000249
	140	210	0,4	8210000250
	140	210	0,4	8210000251
	140	210	0,6	8210000252
	140	210	0,9	8210000253
	150	225	0,4	8210000254
	150	225	0,5	8210000255
	150	225	0,5	8210000256
	150	225	0,7	8210000257
	150	225	1,1	8210000258
	160	240	0,4	8210000259
	160	240	0,5	8210000260
	160	240	0,6	8210000261
	160	240	0,8	8210000262
	160	240	1,2	8210000263
	180	270	0,5	8210000264
	180	270	0,7	8210000265
	180	270	0,9	8210000266
	180	270	1,2	8210000267
	180	270	1,6	8210000268
	200	300	0,7	8210000269
	200	300	0,9	8210000270
	200	300	1	8210000271
	200	300	1,3	8210000272

	Diameter (mm)	Radius	Poids (kg)	Référence
	200	300	1,9	8210000273
	224	337	0,9	8210000274
	224	337	1,3	8210000275
	224	337	1,6	8210000276
	224	337	1,7	8210000277
	224	337	2,4	8210000278
	250	375	0,9	8210000279
	250	375	1,5	8210000280
	250	375	1,6	8210000281
	250	375	1,9	8210000282
	250	375	3	8210000283
	300	450	1,3	8210000284
	300	450	2,2	8210000285
	300	450	2,3	8210000286
	300	450	2,4	8210000287
	300	450	3,2	8210000288
	315	472	1,3	8210000289
	315	472	2,2	8210000290
	315	472	2,4	8210000291
	315	472	2,5	8210000292
	315	472	5	8210000293

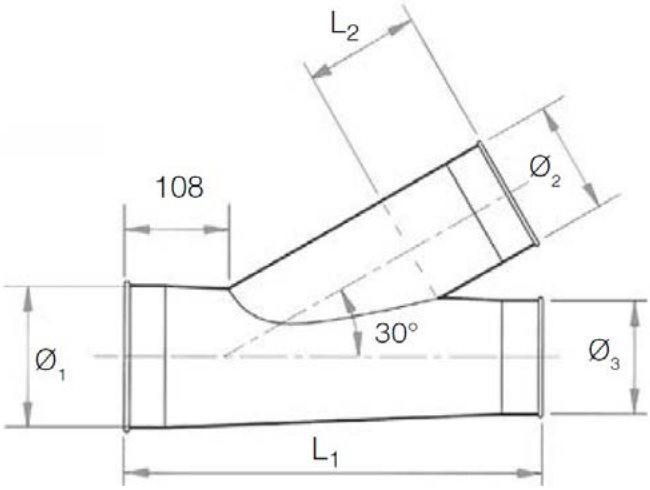

L1 = (Ø2 x 2) + 236
L2 = (Ø2 / 2) + 58
Ø3 must be smaller than or equal to Ø1
Ø2 must be smaller than or equal to Ø3

Modèles

	Diamètre (1) (mm)	Diameter (2) (mm)	Diamètre (3) (mm)	Thickness (mm)	Référence
	80	80	80	0,7	8240003177
	100	80	80	0,7	8240003178
	100	80	100	0,7	8240003179
	100	100	100	0,7	8240003180
	125	80	80	0,7	8240003181
	125	80	100	0,7	8240003182
	125	80	125	0,7	8240003183
	125	100	100	0,7	8240003184
	125	100	125	0,7	8240003185
	125	125	125	0,7	8240003186
	140	80	80	0,7	8240003187
	140	80	100	0,7	8240003188

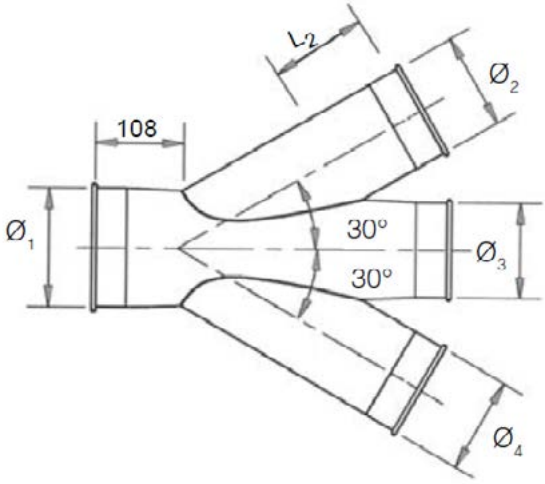

L1 = (Ø2 x 2) + 236,
L2 = (Ø2 / 2) + 58,
Ø3 must be smaller than or equal to Ø1,
Ø2 must be smaller than or equal to Ø3,
Ø4 must be smaller than or equal to Ø3

Modèles

	Diamètre (1) (mm)	Diameter (2) (mm)	Diamètre (3) (mm)	Diamètre (4) (mm)	Note	Référence
	100	100	100	100	-	8240004248
	125	100	100	100	-	8240004252
	125	100	125	100	-	8240004253
	125	125	125	125	-	8240004254
	140	100	100	100	-	8240004259
	140	100	125	100	-	8240004260
	140	100	140	100	-	8240004261
	140	125	125	125	-	8240004262
	140	125	140	125	-	8240004263
	140	140	140	140	-	8240004264
	160	100	100	100	-	8240004286
	160	100	125	100	-	8240004287

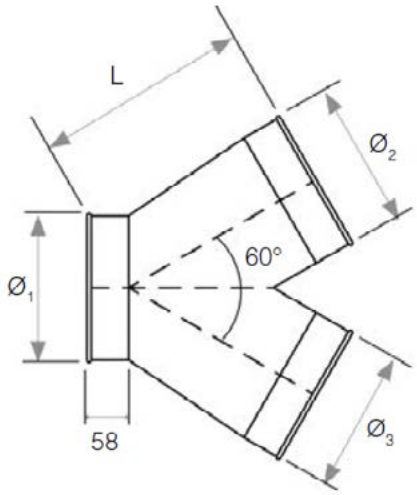

L = Ø1 + 100,
Ø2 and Ø3 must be smaller than or equal to Ø1

Modèles

	Diamètre (1) (mm)	Diameter (2) (mm)	Diamètre (3) (mm)	Note	Référence
	80	80	80	-	8240003662
	100	80	80	-	8240003663
	100	100	100	-	8240003664
	125	80	80	-	8240003665
	125	100	100	-	8240003666
	140	80	80	-	8240003668
	140	100	100	-	8240003669
	140	125	125	-	8240003670
	140	140	140	-	8240003671
	150	150	150	-	8240003676
	160	80	80	-	8240003677
	160	100	100	-	8240003678
	160	125	125	-	8240003679

	Diamètre (1) (mm)	Diameter (2) (mm)	Diamètre (3) (mm)	Note	Référence
	160	140	140	-	8240003680
	160	160	160	-	8240003682
	180	80	80	-	8240003683
	180	100	100	-	8240003684
	180	125	125	-	8240003685
	180	140	140	-	8240003686
	180	160	160	-	8240003688
	180	180	180	-	8240003689
	200	100	100	-	8240003691
	200	125	125	-	8240003692
	200	140	140	-	8240003693
	200	160	160	-	8240003695
	200	180	180	-	8240003696
	200	200	200	-	8240003697
	224	100	100	-	8240003699
	224	125	125	-	8240003700
	224	140	140	-	8240003701
	224	160	160	-	8240003703
	224	180	180	-	8240003704
	224	200	200	-	8240003705
	224	224	224	-	8240003706
	250	100	100	-	8240003708
	250	125	125	-	8240003709
	250	140	140	-	8240003710
	250	160	160	-	8240003712
	250	180	180	-	8240003713
	250	200	200	-	8240003714

	Diamètre (1) (mm)	Diameter (2) (mm)	Diamètre (3) (mm)	Note	Référence
	250	224	224	-	8240003715
	250	250	250	-	8240003716
	300	100	100	-	8240003717
	300	125	125	-	8240003718
	300	140	140	-	8240003719
	300	160	160	-	8240003721
	300	180	180	-	8240003722
	300	200	200	-	8240003723
	300	224	224	-	8240003724
	300	250	250	-	8240003725
	300	300	300	-	8240003726
	315	140	140	-	8240003729
	315	160	160	-	8240003731
	315	180	180	-	8240003732
	315	200	200	-	8240003733
	315	224	224	-	8240003734
	315	250	250	-	8240003735
	315	300	300	-	8240003736
	315	315	315	-	8240003737
	350	160	160	-	8240003741
	350	180	180	-	8240003742
	350	200	200	-	8240003743
	350	224	224	-	8240003744
	350	250	250	-	8240003745
	350	300	300	-	8240003746
	350	315	315	-	8240003747
	350	350	350	-	8240003748

	Diamètre (1) (mm)	Diameter (2) (mm)	Diamètre (3) (mm)	Note	Référence
	400	200	200	-	8240003754
	400	224	224	-	8240003755
	400	250	250	-	8240003756
	400	300	300	-	8240003757
	400	315	315	-	8240003758
	400	350	350	-	8240003759
	400	400	400	-	8240003760
	80	-	-	When ordering please define Ø1,Ø2,Ø3,Ø4	LFQB080*
	100	-	-	When ordering please define Ø1,Ø2,Ø3,Ø4	LFQB100*
	100	100	80	-	LFQB100100080
	125	-	-	When ordering please define Ø1,Ø2,Ø3,Ø4	LFQB125*
	125	100	80	-	LFQB125100080
	125	125	100	-	LFQB125125100
	140	-	-	When ordering please define Ø1,Ø2,Ø3,Ø4	LFQB140*
	140	100	80	-	LFQB140100080
	140	125	80	-	LFQB140125080
	140	125	100	-	LFQB140125100
	140	140	80	-	LFQB140140080
	140	140	100	-	LFQB140140100
	140	140	125	-	LFQB140140125
	150	-	-	When ordering please define Ø1,Ø2,Ø3,Ø4	LFQB150*
	160	-	-	When ordering please define Ø1,Ø2,Ø3,Ø4	LFQB160*
	160	100	80	-	LFQB160100080
	160	125	80	-	LFQB160125080
	160	140	80	-	LFQB160140080
	160	140	100	-	LFQB160140100
	160	140	125	-	LFQB160140125

	Diamètre (1) (mm)	Diameter (2) (mm)	Diamètre (3) (mm)	Note	Référence
	160	160	80	-	LFQB160160080
	160	160	100	-	LFQB160160100
	160	160	125	-	LFQB160160125
	160	160	140	-	LFQB160160140
	180	-	-	When ordering please define Ø1,Ø2,Ø3,Ø4	LFQB180*
	180	100	80	-	LFQB180100080
	180	125	80	-	LFQB180125080
	180	125	100	-	LFQB180125100
	180	140	80	-	LFQB180140080
	180	140	100	-	LFQB180140100
	180	140	125	-	LFQB180140125
	180	160	80	-	LFQB180160080
	180	160	100	-	LFQB180160100
	180	160	125	-	LFQB180160125
	180	160	140	-	LFQB180160140
	180	180	100	-	LFQB180180100
	180	180	125	-	LFQB180180125
	180	180	140	-	LFQB180180140
	180	180	160	-	LFQB180180160
	200	-	-	When ordering please define Ø1,Ø2,Ø3,Ø4	LFQB200*
	200	125	100	-	LFQB200125100
	200	140	100	-	LFQB200140100
	200	140	125	-	LFQB200140125
	200	160	100	-	LFQB200160100
	200	160	125	-	LFQB200160125
	200	160	140	-	LFQB200160140
	200	180	100	-	LFQB200180100

	Diamètre (1) (mm)	Diameter (2) (mm)	Diamètre (3) (mm)	Note	Référence
	200	180	125	-	LFQB200180125
	200	180	140	-	LFQB200180140
	200	180	160	-	LFQB200180160
	200	200	100	-	LFQB200200100
	200	200	125	-	LFQB200200125
	200	200	140	-	LFQB200200140
	200	200	160	-	LFQB200200160
	200	200	180	-	LFQB200200180
	224	-	-	When ordering please define Ø1,Ø2,Ø3,Ø4	LFQB224*
	250	-	-	When ordering please define Ø1,Ø2,Ø3,Ø4	LFQB250*
	250	125	100	-	LFQB250125100
	250	125	160	-	LFQB250125160
	250	140	100	-	LFQB250140100
	250	140	125	-	LFQB250140125
	250	160	100	-	LFQB250160100
	250	160	125	-	LFQB250160125
	250	160	140	-	LFQB250160140
	250	160	200	-	LFQB250160200
	250	180	100	-	LFQB250180100
	250	180	125	-	LFQB250180125
	250	180	140	-	LFQB250180140
	250	180	160	-	LFQB250180160
	250	200	100	-	LFQB250200100
	250	200	125	-	LFQB250200125
	250	200	140	-	LFQB250200140
	250	200	160	-	LFQB250200160
	250	200	180	-	LFQB250200180

	Diamètre (1) (mm)	Diameter (2) (mm)	Diamètre (3) (mm)	Note	Référence
	250	250	100	-	LFQB250250100
	250	250	125	-	LFQB250250125
	250	250	140	-	LFQB250250140
	250	250	160	-	LFQB250250160
	250	250	180	-	LFQB250250180
	250	250	200	-	LFQB250250200
	300	-	-	When ordering please define Ø1,Ø2,Ø3,Ø4	LFQB300*
	315	-	-	When ordering please define Ø1,Ø2,Ø3,Ø4	LFQB315*
	315	140	250	-	LFQB315140250
	315	160	140	-	LFQB315160140
	315	160	250	-	LFQB315160250
	315	180	140	-	LFQB315180140
	315	180	160	-	LFQB315180160
	315	200	140	-	LFQB315200140
	315	200	160	-	LFQB315200160
	315	200	180	-	LFQB315200180
	315	250	140	-	LFQB315250140
	315	250	160	-	LFQB315250160
	315	250	180	-	LFQB315250180
	315	250	200	-	LFQB315250200
	315	315	140	-	LFQB315315140
	315	315	160	-	LFQB315315160
	315	315	180	-	LFQB315315180
	315	315	200	-	LFQB315315200
	315	315	250	-	LFQB315315250
	350	-	-	When ordering please define Ø1,Ø2,Ø3,Ø4	LFQB350*
	350	140	315	-	LFQB350140315

	Diamètre (1) (mm)	Diameter (2) (mm)	Diamètre (3) (mm)	Note	Référence
	350	180	160	-	LFQB350180160
	350	200	160	-	LFQB350200160
	350	200	180	-	LFQB350200180
	350	250	160	-	LFQB350250160
	350	250	180	-	LFQB350250180
	350	250	200	-	LFQB350250200
	350	315	160	-	LFQB350315160
	350	315	180	-	LFQB350315180
	350	315	200	-	LFQB350315200
	350	315	250	-	LFQB350315250
	350	350	160	-	LFQB350350160
	350	350	180	-	LFQB350350180
	350	350	200	-	LFQB350350200
	350	350	250	-	LFQB350350250
	350	350	315	-	LFQB350350315
	400	-	-	When ordering please define Ø1,Ø2,Ø3,Ø4	LFQB400*
	400	250	200	-	LFQB400250200
	400	315	200	-	LFQB400315200
	400	315	250	-	LFQB400315250
	400	350	200	-	LFQB400350200
	400	350	250	-	LFQB400350250
	400	350	315	-	LFQB400350315
	400	400	200	-	LFQB400400200
	400	400	250	-	LFQB400400250
	400	400	315	-	LFQB400400315
	400	400	350	-	LFQB400400350

** When ordering please define Ø1,Ø2,Ø3,Ø4*

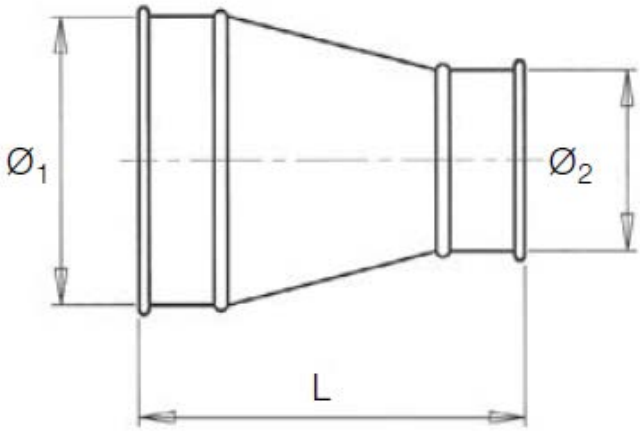

L = (Ø1 - Ø2) + 166mm

Modèles

	Diamètre (1) (mm)	Diameter (2) (mm)	Thickness (mm)	Référence
	100	-	0,9	8240003092
	125	-	0,9	8240003093
	125	100	0,9	8240003094
	140	-	0,9	8240003095
	140	100	0,9	8240003096
	140	125	0,9	8240003097
	150	-	0,9	8240003098
	150	100	0,9	8240003099
	150	125	0,9	8240003100
	150	140	0,9	8240003101
	160	-	0,9	8240003102
	160	100	0,9	8240003103
	160	125	0,9	8240003104

	Diamètre (1) (mm)	Diameter (2) (mm)	Thickness (mm)	Référence
	160	140	0,9	8240003105
	160	150	0,9	8240003106
	180	-	0,9	8240003107
	180	100	0,9	8240003108
	180	125	0,9	8240003109
	180	140	0,9	8240003110
	180	150	0,9	8240003111
	180	160	0,9	8240003112
	200	-	0,9	8240003113
	200	100	0,9	8240003114
	200	125	0,9	8240003115
	200	140	0,9	8240003116
	200	150	0,9	8240003117
	200	160	0,9	8240003118
	200	180	0,9	8240003119
	224	100	0,9	8240003121
	224	125	0,9	8240003122
	224	140	0,9	8240003123
	224	150	0,9	8240003124
	224	160	0,9	8240003125
	224	180	0,9	8240003126
	224	200	0,9	8240003127
	250	-	0,9	8240003128
	250	100	0,9	8240003129
	250	125	0,9	8240003130
	250	140	0,9	8240003131
	250	150	0,9	8240003132

	Diamètre (1) (mm)	Diameter (2) (mm)	Thickness (mm)	Référence
	250	160	0,9	8240003133
	250	180	0,9	8240003134
	250	200	0,9	8240003135
	250	224	0,9	8240003136
	300	140	0,9	8240003140
	300	150	0,9	8240003141
	300	160	0,9	8240003142
	300	180	0,9	8240003143
	300	200	0,9	8240003144
	300	224	0,9	8240003145
	300	250	0,9	8240003146
	315	100	0,9	8240003147
	315	125	0,9	8240003148
	315	140	0,9	8240003149
	315	150	0,9	8240003150
	315	160	0,9	8240003151
	315	180	0,9	8240003152
	315	200	0,9	8240003153
	315	224	0,9	8240003154
	315	250	0,9	8240003155
	315	300	0,9	8240003156
	350	125	0,9	8240003157
	350	140	0,9	8240003158
	350	160	0,9	8240003160
	350	180	0,9	8240003161
	350	200	0,9	8240003162
	350	224	0,9	8240003163

	Diamètre (1) (mm)	Diameter (2) (mm)	Thickness (mm)	Référence
	350	250	0,9	8240003164
	350	300	0,9	8240003165
	350	315	0,9	8240003166
	400	140	0,9	8240003167
	400	160	0,9	8240003169
	400	180	0,9	8240003170
	400	200	0,9	8240003171
	400	224	0,9	8240003172
	400	250	0,9	8240003173
	400	300	0,9	8240003174
	400	315	0,9	8240003175
	400	350	0,9	8240003176
	-	-	-	LFQR100
	100	63	0,9	LFQR10063FSL
	100	80	0,9	LFQR10080FSL
	-	-	-	LFQR125
	125	100	0,9	LFQR125100FSL
	125	80	0,9	LFQR12580FSL
	-	-	-	LFQR140
	-	-	-	LFQR150
	-	-	-	LFQR160
	-	-	-	LFQR180
	-	-	-	LFQR200
	-	-	-	LFQR224
	-	-	-	LFQR250
	-	-	-	LFQR300
	-	-	-	LFQR315

	Diamètre (1) (mm)	Diameter (2) (mm)	Thickness (mm)	Référence
	315	-	0,9	LFQR315080
	-	-	-	LFQR350
	350	-	0,9	LFQR350080
	350	100	0,9	LFQR350100
	-	-	-	LFQR400
	400	-	0,9	LFQR400080
	400	100	0,9	LFQR400100
	400	125	0,9	LFQR400125

Nom de la fiche technique	

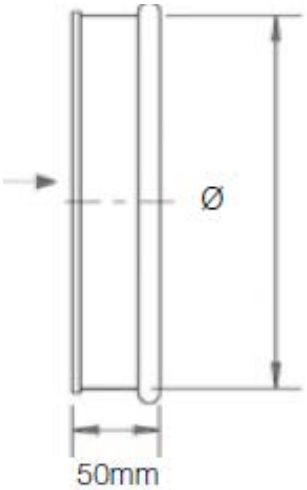

QF End Cap Dimensions, 22012-XXX

Modèles

	Diameter (mm)	Length (m)	Note	Poids (kg)	Thickness (mm)	Référence
	-	-	-	-	-	8210000038
	-	-	-	-	-	8210000039
	-	-	-	-	-	8210000040
	-	-	-	-	-	8210000041
	-	-	-	-	-	8210000042
	-	-	-	-	-	8210000043
	-	-	-	-	-	8210000044
	-	-	-	-	-	8210000045
	-	-	-	-	-	8210000046
	-	-	-	-	-	8210000047
	-	-	-	-	-	8210000048

	Diameter (mm)	Length (m)	Note	Poids (kg)	Thickness (mm)	Référence
	80	-	-	-	-	8210000125
	100	-	-	-	-	8210000126
	125	-	-	-	-	8210000127
	140	-	-	-	-	8210000128
	150	-	-	-	-	8210000129
	160	-	-	-	-	8210000130
	180	-	-	-	-	8210000131
	200	-	-	-	-	8210000132
	224	-	-	-	-	8210000133
	250	-	-	-	-	8210000134
	300	-	-	-	-	8210000135
	315	-	-	-	-	8210000136
	350	-	-	-	-	8210000137
	400	-	-	-	-	8210000138
	100	185	Automatic Damper	7,5	-	8210000798*
	150	-	Automatic Damper	8,5	-	8210000799*
	200	185	Automatic Damper	10,5	-	8210000800*
	250	185	Automatic Damper	11,5	-	8210000801*
	300	185	Automatic Damper	11,5	-	8210000802*
	350	485	Automatic Damper	13	-	8210000803*
	400	485	Automatic Damper	13	-	8210000804*
	100	185	Manual Damper	6	-	8210000805**
	150	-	Manual Damper	7	-	8210000806**
	200	185	Manual Damper	9	-	8210000807**
	250	185	Manual Damper	10	-	8210000808**
	300	185	Manual Damper	10	-	8210000809**
	350	485	Manual Damper	11,5	-	8210000810**

	Diameter (mm)	Length (m)	Note	Poids (kg)	Thickness (mm)	Référence
	400	485	Manual Damper	11,5	-	8210000811**
	80	-	-	0,09	0,7	8210001050
	100	-	-	0,13	0,7	8210001051
	125	-	-	0,18	0,7	8210001052
	140	-	-	0,22	0,7	8210001053
	150	-	-	0,24	0,7	8210001054
	160	-	-	0,26	0,7	8210001055
	180	-	-	0,35	0,7	8210001056
	200	-	-	0,4	0,7	8210001057
	224	-	-	0,49	0,7	8210001058
	250	-	-	0,62	0,7	8210001059
	300	-	-	0,88	0,7	8210001060
	315	-	-	1,15	0,7	8210001061
	350	-	-	1,6	0,7	8210001062
	400	-	-	2,12	0,9	8210001063
	80	-	-	-	0,9	8210001134
	100	-	-	-	0,9	8210001135
	125	-	-	-	0,9	8210001136
	140	-	-	-	0,9	8210001137
	150	-	-	-	0,9	8210001138
	160	-	-	-	0,9	8210001139
	180	-	-	-	0,9	8210001140
	200	-	-	-	0,9	8210001141
	224	-	-	-	0,9	8210001142
	250	-	-	-	0,9	8210001143
	300	-	-	-	0,9	8210001144
	315	-	-	-	0,9	8210001145

	Diameter (mm)	Length (m)	Note	Poids (kg)	Thickness (mm)	Référence
	350	-	-	-	0,9	8210001146
	400	-	-	-	0,9	8210001147
	160	385	Manual Damper	7	-	8210003389**
	160	385	Automatic Damper	8,5	-	8210003390*

** Automatic Damper*
*** Manual Damper*

RSAD Mild Steel Straight Duct

Staight duct in Mild Steel

2 mm duct with clipped edge in steel quality SS 1312. Painted in RAL 7032 with Priming 50 µm, zinc content 70%. For assembly use FSFE or FSDB clips.

Thickness (mm)	2

Modèles

	Diameter (mm)	Length (m)	Poids (kg)	Référence
	100	0,5	2,5	8210003941
	100	1	5	8210003942
	100	2	10	8210003943
	120	0,5	3,1	8210003944
	120	1	6,2	8210003945
	120	2	12,4	8210003946
	125	0,5	3,2	8210003947
	125	1	6,4	8210003948
	125	2	12,8	8210003949
	140	0,5	-	8210003950
	140	1	-	8210003951
	140	2	-	8210003952

	Diameter (mm)	Length (m)	Poids (kg)	Référence
	150	0,5	3,8	8210003953
	150	1	7,6	8210003954
	150	2	15,2	8210003955
	160	0,5	4,1	8210003956
	160	1	8,2	8210003957
	160	2	16,4	8210003958
	180	0,5	4,6	8210003959
	180	1	9,1	8210003960
	180	2	18,2	8210003961
	200	0,5	5,1	8210003962
	200	1	10,2	8210003963
	200	2	20,4	8210003964
	225	0,5	-	8210003965
	225	1	-	8210003966
	225	2	-	8210003967
	250	0,5	6,3	8210003968
	250	1	12,6	8210003969
	250	2	25,2	8210003970
	300	0,5	7,6	8210003971
	300	1	15,2	8210003972
	300	2	30,4	8210003973
	315	0,5	7,9	8210003974
	315	1	16	8210003975
	315	2	32	8210003976
	350	0,5	8,9	8210003977
	350	1	17,8	8210003978
	350	2	35,6	8210003979

	Diameter (mm)	Length (m)	Poids (kg)	Référence
	400	0,5	10,1	8210003980
	400	1	20,2	8210003981
	400	2	40,4	8210003982
	450	0,5	11,4	8210003983
	450	1	22,8	8210003984
	450	2	45,6	8210003985
	500	0,5	12,6	8210003986
	500	1	25,2	8210003987
	500	2	50,4	8210003988
	550	0,5	13,9	8210003989
	550	1	27,8	8210003990
	550	2	55,6	8210003991
	600	0,5	15,2	8210003992
	600	1	30,4	8210003993
	600	2	60,8	8210003994
	630	0,5	-	8210003995
	630	1	-	8210003996
	630	2	-	8210003997
	650	0,5	-	8210003998
	650	1	-	8210003999
	650	2	-	8210004000
	700	0,5	-	8210004001
	700	1	-	8210004002
	700	2	-	8210004003
	750	0,5	-	8210004004
	750	1	-	8210004005
	750	2	-	8210004006

	Diameter (mm)	Length (m)	Poids (kg)	Référence
	800	0,5	-	8210004007
	800	1	-	8210004008
	800	2	-	8210004009
	850	0,5	-	8210004010
	850	1	-	8210004011
	850	2	-	8210004012
	900	0,5	-	8210004013
	900	1	-	8210004014
	900	2	-	8210004015
	950	0,5	-	8210004016
	950	1	-	8210004017
	950	2	-	8210004018
	1000	0,5	-	8210004019
	1000	1	-	8210004020
	1000	2	-	8210004021

Accessoires

		Référence
		8210001108
		8210001109
		8210001110
		8210001111
		8210001112
		8210001113
		8210001114
		8210001115
		8210001116

		Référence
		8210003376
		8210001118
		8210001119
		8210001120
		8210001121
		8210001122
		8210001123
		8210001124
		8210001125
		8210001126
		8210001127
		8210001128
		8210001129
		8210001130
		8210001131
		8210001132
		8210001133
		8210003377
		8210003378
		8210003379
		8210003380
		8210003381
		8210003382
		8210003383
		8210003384
		8210003385
		8210003386

		Référence
		8210003387

BSAD Mild Steel Bend (T = 2 mm)

Bend in Mild Steel

2 mm duct with clipped edge in steel quality SS 1312. Painted in RAL 7032 with Priming 50 µm, zinc content 70%. For assembly use FSFE or FSDB clips.

Thickness (mm)	2

Modèles

	Diameter (mm)	Radius	Référence
	100	150	8210002247
	100	150	8210002248
	100	150	8210002249
	100	150	8210002250
	100	150	8210002251
	120	180	8210002252
	120	180	8210002253
	120	180	8210002254
	120	180	8210002255
	120	180	8210002256
	125	187,5	8210002257
	125	187,5	8210002258

	Diameter (mm)	Radius	Référence
	125	187,5	8210002259
	125	187,5	8210002260
	125	187,5	8210002261
	140	210	8210002262
	140	210	8210002263
	140	210	8210002264
	140	210	8210002265
	140	210	8210002266
	150	225	8210002267
	150	225	8210002268
	150	225	8210002269
	150	225	8210002270
	150	225	8210002271
	160	240	8210002272
	160	240	8210002273
	160	240	8210002274
	160	240	8210002275
	160	240	8210002276
	180	270	8210002277
	180	270	8210002278
	180	270	8210002279
	180	270	8210002280
	180	270	8210002281
	200	300	8210002282
	200	300	8210002283
	200	300	8210002284
	200	300	8210002285

	Diameter (mm)	Radius	Référence
	200	300	8210002286
	225	337,5	8210002287
	225	337,5	8210002288
	225	337,5	8210002289
	225	337,5	8210002290
	225	337,5	8210002291
	250	375	8210002292
	250	375	8210002293
	250	375	8210002294
	250	375	8210002295
	250	375	8210002296
	300	450	8210002297
	300	450	8210002298
	300	450	8210002299
	300	450	8210002300
	300	450	8210002301
	315	472,5	8210002302
	315	472,5	8210002303
	315	472,5	8210002304
	315	472,5	8210002305
	315	472,5	8210002306
	350	525	8210002307
	350	525	8210002308
	350	525	8210002309
	350	525	8210002310
	350	525	8210002311
	400	600	8210002312

	Diameter (mm)	Radius	Référence
	400	600	8210002313
	400	600	8210002314
	400	600	8210002315
	400	600	8210002316
	450	675	8210002317
	450	675	8210002318
	450	675	8210002319
	450	675	8210002320
	450	675	8210002321
	500	750	8210002322
	500	750	8210002323
	500	750	8210002324
	500	750	8210002325
	500	750	8210002326
	550	825	8210002327
	550	825	8210002328
	550	825	8210002329
	550	825	8210002330
	550	825	8210002331
	600	900	8210002332
	600	900	8210002333
	600	900	8210002334
	600	900	8210002335
	600	900	8210002336
	630	945	8210002337
	630	945	8210002338
	630	945	8210002339

	Diameter (mm)	Radius	Référence
	630	945	8210002340
	630	945	8210002341
	650	975	8210002342
	650	975	8210002343
	650	975	8210002344
	650	975	8210002345
	650	975	8210002346
	700	1050	8210002347
	700	1050	8210002348
	700	1050	8210002349
	700	1050	8210002350
	700	1050	8210002351
	750	1125	8210002352
	750	1125	8210002353
	750	1125	8210002354
	750	1125	8210002355
	750	1125	8210002356
	800	1200	8210002357
	800	1200	8210002358
	800	1200	8210002359
	800	1200	8210002360
	800	1200	8210002361
	850	1275	8210002362
	850	1275	8210002363
	850	1275	8210002364
	850	1275	8210002365
	850	1275	8210002366

	Diameter (mm)	Radius	Référence
	900	1350	8210002367
	900	1350	8210002368
	900	1350	8210002369
	900	1350	8210002370
	900	1350	8210002371
	950	1425	8210002372
	950	1425	8210002373
	950	1425	8210002374
	950	1425	8210002375
	950	1425	8210002376
	1000	1500	8210002377
	1000	1500	8210002378
	1000	1500	8210002379
	1000	1500	8210002380
	1000	1500	8210002381

BSAE Mild Steel Bend (T = 3 mm)

Bend in Mild Steel

3 mm duct with clipped edge in steel quality SS 1312. Painted in RAL 7032 with Priming 50 µm, zinc content 70%. For assembly use FSFE or FSDB clips.

Thickness (mm)	3

Modèles

	Diameter (mm)	Radius	Référence
	150	225	8210002382
	150	225	8210002383
	150	225	8210002384
	150	225	8210002385
	150	225	8210002386
	160	240	8210002387
	160	240	8210002388
	160	240	8210002389
	160	240	8210002390
	160	240	8210002391
	180	270	8210002392
	180	270	8210002393

	Diameter (mm)	Radius	Référence
	180	270	8210002394
	180	270	8210002395
	180	270	8210002396
	200	300	8210002397
	200	300	8210002398
	200	300	8210002399
	200	300	8210002400
	200	300	8210002401
	225	337,5	8210002402
	225	337,5	8210002403
	225	337,5	8210002404
	225	337,5	8210002405
	225	337,5	8210002406
	250	375	8210002407
	250	375	8210002408
	250	375	8210002409
	250	375	8210002410
	250	375	8210002411
	300	450	8210002412
	300	450	8210002413
	300	450	8210002414
	300	450	8210002415
	300	450	8210002416
	315	472,5	8210002417
	315	472,5	8210002418
	315	472,5	8210002419
	315	472,5	8210002420

	Diameter (mm)	Radius	Référence
	315	472,5	8210002421
	350	525	8210002422
	350	525	8210002423
	350	525	8210002424
	350	525	8210002425
	350	525	8210002426
	400	600	8210002427
	400	600	8210002428
	400	600	8210002429
	400	600	8210002430
	400	600	8210002431
	450	675	8210002432
	450	675	8210002433
	450	675	8210002434
	450	675	8210002435
	450	675	8210002436
	500	750	8210002437
	500	750	8210002438
	500	750	8210002439
	500	750	8210002440
	500	750	8210002441
	550	825	8210002442
	550	825	8210002443
	550	825	8210002444
	550	825	8210002445
	550	825	8210002446
	600	900	8210002447

	Diameter (mm)	Radius	Référence
	600	900	8210002448
	600	900	8210002449
	600	900	8210002450
	600	900	8210002451
	630	945	8210002452
	630	945	8210002453
	630	945	8210002454
	630	945	8210002455
	630	945	8210002456
	650	975	8210002457
	650	975	8210002458
	650	975	8210002459
	650	975	8210002460
	650	975	8210002461
	700	1050	8210002462
	700	1050	8210002463
	700	1050	8210002464
	700	1050	8210002465
	700	1050	8210002466
	750	1125	8210002467
	750	1125	8210002468
	750	1125	8210002469
	750	1125	8210002470
	750	1125	8210002471
	800	1200	8210002472
	800	1200	8210002473
	800	1200	8210002474

	Diameter (mm)	Radius	Référence
	800	1200	8210002475
	800	1200	8210002476
	850	1275	8210002477
	850	1275	8210002478
	850	1275	8210002479
	850	1275	8210002480
	850	1275	8210002481
	900	1350	8210002482
	900	1350	8210002483
	900	1350	8210002484
	900	1350	8210002485
	900	1350	8210002486
	950	1425	8210002487
	950	1425	8210002488
	950	1425	8210002489
	950	1425	8210002490
	950	1425	8210002491
	1000	1500	8210002492
	1000	1500	8210002493
	1000	1500	8210002494
	1000	1500	8210002495
	1000	1500	8210002496

RRGD/RRGE Mild Steel Reduction (T = 2/3 mm)

Mild Steel Reduction (T = 2/3 mm)

2/3 mm duct with clipped edge in steel quality SS 1312. Painted in RAL 7032 with Priming 50 µm, zinc content 70%. For assembly use FSFE or FSDB clips. The smaller diameters must be specified when ordering.

Modèles

	Diameter (mm)	Thickness (mm)	Référence
	100	2	8210003899
	120	2	8210003900
	125	2	8210003901
	140	2	8210003902
	150	2	8210003903
	160	2	8210003904
	180	2	8210003905
	200	2	8210003906
	225	2	8210003907
	250	2	8210003908
	300	2	8210003909
	315	2	8210003910
	350	2	8210003911

	Diameter (mm)	Thickness (mm)	Référence
	400	2	8210003912
	450	2	8210003913
	500	2	8210003914
	550	2	8210003915
	600	2	8210003916
	630	2	8210003917
	650	2	8210003918
	700	2	8210003919
	750	2	8210003920
	800	2	8210003921
	150	3	8210003922
	160	3	8210003923
	180	3	8210003924
	200	3	8210003925
	225	3	8210003926
	250	3	8210003927
	300	3	8210003928
	315	3	8210003929
	350	3	8210003930
	400	3	8210003931
	450	3	8210003932
	500	3	8210003933
	550	3	8210003934
	600	3	8210003935
	630	3	8210003936
	650	3	8210003937
	700	3	8210003938

	Diameter (mm)	Thickness (mm)	Référence
	750	3	8210003939
	800	3	8210003940

HSAD/HSAE Mild Steel Y-Branch (T = 2/3 mm)

Mild Steel Y-Branch (T = 2/3 mm)

2/3 mm duct with clipped edge in steel quality SS 1312. Painted in RAL 7032 with Priming 50 µm, zinc content 70%. For assembly use FSFE or FSDB clips. When ordering the diameters must be specified

Modèles

	Diameter (mm)	Thickness (mm)	Référence
	100	2	8210003334
	120	2	8210003335
	125	2	8210003336
	140	2	8210003337
	150	2	8210003338
	160	2	8210003339
	180	2	8210003340
	200	2	8210003341
	225	2	8210003342
	250	2	8210003343
	300	2	8210003344
	315	2	8210003345
	350	2	8210003346

	Diameter (mm)	Thickness (mm)	Référence
	400	2	8210003347
	450	2	8210003348
	500	2	8210003349
	550	2	8210003350
	600	2	8210003351
	630	2	8210003352
	650	2	8210003353
	700	2	8210003354
	750	2	8210003355
	800	2	8210003356
	150	3	8210003357
	160	3	8210003358
	180	3	8210003359
	200	3	8210003360
	225	3	8210003361
	250	3	8210003362
	300	3	8210003363
	315	3	8210003364
	350	3	8210003365
	400	3	8210003366
	450	3	8210003367
	500	3	8210003368
	550	3	8210003369
	600	3	8210003370
	630	3	8210003371
	650	3	8210003372
	700	3	8210003373

	Diameter (mm)	Thickness (mm)	Référence
	750	3	8210003374
	800	3	8210003375

GSAD/GSAE Mild Steel Branch (T = 2/3 mm)

Mild Steel Branch (T = 2/3 mm)

2/3 mm duct with clipped edge in steel quality SS 1312. Painted in RAL 7032 with Priming 50 µm, zinc content 70%. For assembly use FSFE or FSDB clips. When ordering the diameters must be specified

Modèles

	Diameter (mm)	Thickness (mm)	Référence
	100	2	8210003292
	120	2	8210003293
	125	2	8210003294
	140	2	8210003295
	150	2	8210003296
	160	2	8210003297
	180	2	8210003298
	200	2	8210003299
	225	2	8210003300
	250	2	8210003301
	300	2	8210003302
	315	2	8210003303
	350	2	8210003304

	Diameter (mm)	Thickness (mm)	Référence
	400	2	8210003305
	450	2	8210003306
	500	2	8210003307
	550	2	8210003308
	600	2	8210003309
	630	2	8210003310
	650	2	8210003311
	700	2	8210003312
	750	2	8210003313
	800	2	8210003314
	150	3	8210003315
	160	3	8210003316
	180	3	8210003317
	200	3	8210003318
	225	3	8210003319
	250	3	8210003320
	300	3	8210003321
	315	3	8210003322
	350	3	8210003323
	400	3	8210003324
	450	3	8210003325
	500	3	8210003326
	550	3	8210003327
	600	3	8210003328
	630	3	8210003329
	650	3	8210003330
	700	3	8210003331

	Diameter (mm)	Thickness (mm)	Référence
	750	3	8210003332
	800	3	8210003333

RMAD/RMAE adapter (T = 2/3 mm)

Adapter between clipped edge and flange edge (T = 2/3 mm)

2/3 mm duct with clipped edge in steel quality SS 1312. Painted in RAL 7032 with Priming 50 µm, zinc content 70%. For assembly use FSFE or FSDB clips.

Modèles

	Diameter (mm)	Thickness (mm)	Référence
	80	2	8210003768
	100	2	8210003769
	120	2	8210003770
	125	2	8210003771
	140	2	8210003772
	150	2	8210003773
	160	2	8210003774
	180	2	8210003775
	200	2	8210003776
	225	2	8210003777
	250	2	8210003778
	300	2	8210003779
	315	2	8210003780
	350	2	8210003781

	Diameter (mm)	Thickness (mm)	Référence
	400	2	8210003782
	450	2	8210003783
	500	2	8210003784
	550	2	8210003785
	600	2	8210003786
	630	2	8210003787
	150	3	8210003788
	160	3	8210003789
	180	3	8210003790
	200	3	8210003791
	225	3	8210003792
	250	3	8210003793
	300	3	8210003794
	315	3	8210003795
	350	3	8210003796
	400	3	8210003797
	450	3	8210003798
	500	3	8210003799
	550	3	8210003800
	600	3	8210003801

Accessoires pour réseau d'aspiration haute dépression

Système de tuyauterie utilisé dans les applications haute dépression.

Les systèmes de tuyauterie haute dépression Nederman sont destinés à un usage intensif pour résister aux débits d'air élevés requis dans le cadre des applications haute dépression. Nous vous proposons la canalisation qu'il vous faut pour répondre aux besoins de vos locaux. Les coudes sont disponibles en version renforcée pour le transport de matériaux lourds dans la tuyauterie.

Modèles

	Nom de la fiche technique	Diameter (mm)	Length (m)	Référence
	Embout 100 mm avec KV50	-	-	40060050
	Embout 160 mm avec KV50	-	-	40060060
	Grille spiro 100 mm	-	-	40130220
	Grille spiro 160mm	-	-	40130230
	Grille spiro 200mm	-	-	40130240
	Coude spiro BU 160 mm 90 dgr	-	-	40130810
	Coude spiro BU 100mm 90 dgr	-	-	40130820
	Manchon raccord pour conduites 200 mm, collier de serrage inclus, collier de serrage inclus	-	-	40130940
	Manchon raccord pour conduites 150 mm, collier de serrage inclus	-	-	40130950
	Manchon raccord pour conduites 100mm, collier de serrage inclus	-	-	40130960
	Manchon raccord pour conduites 63mm, collier de serrage inclus	-	-	40130970
	Manchon raccord 50 mm	-	-	40130980
	-	-	-	40131070

	Nom de la fiche technique	Diameter (mm)	Length (m)	Référence
	Coude spiro BU 200mm 90 dgr	-	-	40132540
	Collier 160 mm noir	-	-	40135020
	Collier 100 mm Fe/Zn	-	-	40135030
	SOV 50, vanne d'arrêt manuelle (D=50)	-	-	40140030
	SOV 40, vanne d'arrêt manuelle (D=40)	-	-	40142510
	-	-	-	40170070
	-	-	-	40170250
	-	200	1	40375260
	Collier de serrage d22-32 mm	-	-	40376019
	Collier de serrage d32-44mm	-	-	40376020
	Collier de serrage d38-50mm	-	-	40376021
	Collier de serrage d50-65mm	-	-	40376022
	Collier de serrage d58-75mm	-	-	40376023
	Collier de serrage d68-85mm	-	-	40376024
	Collier de serrage d77-95mm	-	-	40376025
	Collier de serrage d87-112mm	-	-	40376026
	Collier de serrage d104-138mm	-	-	40376027
	Collier de serrage d130-165mm	-	-	40376028
	Collier de serrage d150-180mm	-	-	40376029
	Collier de serrage d175-205mm	-	-	40376030
	Collier de serrage d200-231mm	-	-	40376031
	Collier de serrage d230-250mm	-	-	40376032
	-	-	-	40376973
	Connecteur de tuyau d50	-	-	43880050
	Connecteur de tuyau d63	-	-	43880100
	Connecteur de tuyau d102	-	-	43880151
	Tuyau rouge conique d63-51	-	-	43880250

	Nom de la fiche technique	Diameter (mm)	Length (m)	Référence
	Réducteur conique d76-51, acier inoxydable, résistant aux acides	-	-	43880300
	Tuyau réd. conique d76-51 ss 1020033	-	-	43880302
	Réducteur conique d76-63, acier inoxydable, résistant aux acides	-	-	43880350
	Réducteur de tuyau d102-76	-	-	43880400
	Entrée/sortie d'aspiration d76 0210002/3	-	-	43881050
	Embout d'aspiration d152 avec bride silo 40332	-	-	43882002
	Suct inl d76 flange DN100	-	-	43882300
	Manchon raccord d98-114/d70-88	-	-	43884462
	Quick-coupl fem d76	-	-	43885300
	Coude de conduite d51 acier inoxydable	-	-	43999063

Accessoires

		Référence
	Piping accessorie D=150mm kit	40060661
	Rubber Ring 8mm Thk 180mm Dia Duct	40376293
	Raccord fileté spiro NPU 100 mm	40132900
	Sleeve 200	40134490
	Silencieux LT100 décharge	40139081
	Silencieux LT200	40139100
	Fourche de suspension avec vanne	40617570
	Interrupteur air comprimé, 3 bars	40620370
	Manchon raccord 50 mm	40130980
	Manchon raccord 63mm, collier de serrage inclus	40130970
	Manchon raccord 100mm, collier de serrage inclus	40130960
	Manchon raccord 150mm, collier de serrage inclus	40130950
	Manchon raccord 200 mm, collier de serrage inclus	40130940
	Embout 160 mm avec KV50	40060060

		Référence
	Dropper kit 100/63	40060070
	Piping accessorie D=100mm kit	40060660
	Piping accessorie D=63mm kit	40060730
	Embout 100 mm avec KV50	40060050
	Grille spiro 100 mm	40130220
	Grille spiro 160mm	40130230
	Grille spiro 200mm	40130240
	Coude spiro BU 160 mm 90 dgr	40130810
	Coude spiro BU 100mm 90 dgr	40130820
	Coude spiro BU 200mm 90 dgr	40132540
	Collier 160 mm noir	40135020
	Collier 100 mm Fe/Zn	40135030
	Clip 250mm f pipe	40170390
	Clip 315mm f pipe	40170400
	Clip 350mm for pipe	40170410
	Clip 400mm f pipe	40170420
	Vanne d'arrêt SOV 40	40142510
	Vanne d'arrêt SOV 50	40140030
	Tuyau Y d102-51-51-51 avec coupleur rapide	43871303
	Collier de serrage d22-32 mm	40376019
	Collier de serrage d32-44mm	40376020
	Collier de serrage d38-50mm	40376021
	Collier de serrage d50-65mm	40376022
	Collier de serrage d58-75mm	40376023
	Collier de serrage d68-85mm	40376024
	Collier de serrage d77-95mm	40376025
	Collier de serrage d87-112mm	40376026

		Référence
	Collier de serrage d104-138mm	40376027
	Collier de serrage d130-165mm	40376028
	Collier de serrage d150-180mm	40376029
	Collier de serrage d175-205mm	40376030
	Collier de serrage d200-231mm	40376031
	Collier de serrage d230-250mm	40376032
	Collier de serrage d050-135mm	40376033
	Collier de serrage d060-325mm	40376034
	Junction BPKE-063-050	40376067
	Junction BPKE-076-050	40376068
	Junction BPKE-102-050	40376069
	Hose coupler metal Ø=50 mm	40376070
	Hose coupler metal Ø=76 mm	40376071
	Hose coupler metal Ø=102 mm	40376072
	Hose coupler metal Ø=127 mm	40376073
	Hose coupler metal Ø=152 mm	40376074
	Segm. coudé 90°,Ø=400 mm Q,R=1,5*Ø	40375496
	Conduite galv. QF L=1 500 Ø=80 mm	40375501
	Cut-in junction QF, 400-160	40376151
	Raccord de tuyau d38	43880001
	Connecteur de tuyau d50	43880050
	Connecteur de tuyau d63	43880100
	Connecteur de tuyau d102	43880151
	Hose red conical d51-38	43880200
	Hose reducer d51-32	43880201
	Tuyau rouge conique d63-51	43880250
	Hose reducer d63-51	43880251

		Référence
	Reduction d63-38	43880255
	Flexible conique rouge d63-51 sans coupleur rapide	43880256
	Réduction d63-32 A4	43880258
	Réd. conique d76-51	43880300
	Tuyau réd. conique d76-51 ss 1020033	43880302
	Tuyau rouge conique d76-63	43880350
	Réducteur de tuyau d102-76	43880400
	Aspiration entrée/sortie d63 f/0210001	43881001
	Entrée/sortie d'aspiration d76 0210002/3	43881050
	Aspiration entrée/sortie d102 0210004	43881100
	Aspiration entrée d152 bride DN150	43882001
	Embout d'aspiration d152 avec bride silo 40332	43882002
	Aspiration entrée d127 bride DN150	43882050
	Aspiration entrée d127 bride DN150 Nederman	43882053
	Aspiration entrée d102 bride DN150	43882100
	Aspiration entrée d76 bride DN65	43882150
	Aspiration entrée d63 bride DN65	43882200
	Aspiration entrée d102 bride DN100	43882202
	Aspiration entrée d76 bride DN100	43882300
	Aspiration entrée 3» BSP avec bride DN100	43882301
	Aspiration entrée d63 avec bride DN100	43882350
	Aspiration entrée d76 avec bride DN80	43882400
	Entrée d51avec bride DN80	43882402
	Aspiration entrée d63 avec bride DN80	43882404
	Entrée d51 avec bride DN80	43882405
	Coude d'aspiration d76 avec bride DN80	43882408
	Tuyau acier d51 l6000	43883001

		Référence
	Manchon de raccordement d76	43884461
	Manchon raccord d98-114/d70-88	43884462
	Coupleur rapide female d51 couvercle acier	43885003
	Coupleur rapide fem d51 avec switch	43885050
	Coupleur rapide male d76-51	43885100
	Coupleur rapide male d76-63	43885200
	Raccord rapide mâle d76-76	43885250
	Coupleur rapide fem d76	43885300
	Coupleur rapide fem d76 w/endswitch	43885350
	Coude de conduite d51 acier inoxydable	43999063
	Entrée 3» soudé à la plaque	43999097
	Coude d51/63 A4	43999664
		40375261
	Conduite à bride Ø 150, 1 m	40375263*
	Coude à bride 90º Ø 150	40375264*
	Coude à bride 45º Ø 150	40376770*
	Conduite transp. à bride 0,2 m DN100 B-Flap	40376972
	Conduite transp. à bride 0,2 m DN200 B-Flap	40376974
	Bride adaptateur/bride DN100 B-Flap	40376975
	Bride adaptateur/bride DN150 B-Flap	40376976
	Bride adaptateur/bride DN200 B-Flap	40376977

** Conduites et coudes résistants à la pression pour installation entre l'entrée du filtre et la vanne d'isolement. Un adaptateur est nécessaire entre la conduite et les brides de la vanne d'isolement. Les fixations et les joints sont inclus.*

High Vacuum Pipes

High vacuum pipes for a wide range of applications.

- **Extraction of fumes from welding torches.**
- **Extraction of grinding dust directly from the handheld grinding machine thanks to our range of manifolds that matches most hand-held machines on the market.**
- **Cleaning of floors and machines etc. with our wide choice of accessories.**
- **Transport of large volumes of material which may be both heavy and abrasive.**

Nom de la fiche technique	

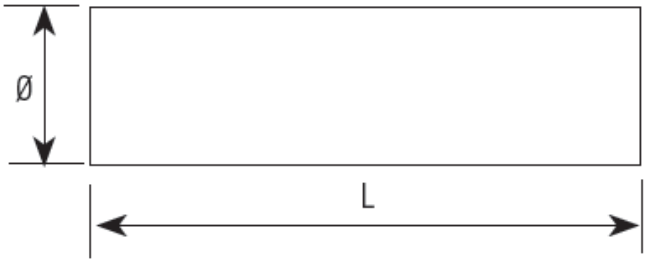

ø = Diameter
L = Length

Modèles

	Diameter (mm)	Length (m)	Thickness (mm)	Poids (kg)	Référence
	203	-	-	-	40130320
	203	6	1,5	44	40130330
	152	3	1,5	11	40130340
	152	6	1,5	33	40130350
	127	3	1,5	9,3	40130360
	127	6	1,5	18,6	40130361
	102	3	1,2	7,4	40130380
	102	-	-	-	40130390

	Diameter (mm)	Length (m)	Thickness (mm)	Poids (kg)	Référence
	76	-	-	-	40130400
	76	6	1,2	11,1	40130410
	63	-	-	-	40130420
	63	-	-	-	40130430
	50	-	-	-	40130440
	50	-	-	-	40130450

Accessoires

		Référence
	Console G800-600	40170050
	Console G800-750	40170090
	Douille à œillet M8	40170310
		40130030
		40130031
		40130035
		40130040
		40130045
		40130050
		40130060
		40139420
		40139350
		43884001
		40136053
		40139400
		40136052
		40139360
		40136051

		Référence
		40139410
		40136050
		40139370
		40170010
		40170020
		40170030
	Pipe Hanger HV HV Galv 50mm mm	40170160
		40170170
		40170180
		40170190
		40170210
		40170220
		40170230
		40170260
		40170080
		40170060
		40170070

Branch pipes for High Vacuum piping

Modèles

	Nom de la fiche technique	Poids (kg)	Diamètre (1) (mm)	Thickness (mm)	Length (m)	Diameter (mm)	Référence
	Pièce en T 200x200x200 mm	-	-	-	-	-	40130090
	Pipe T HV Galv 2mm 152RO 152RO 152RO	2,83	152	2 mm	-	-	40130120
	Tuyau de dérivation galvanisée, 45° dérivation 100-100-63 mm	-	-	-	-	-	40130600
	Galvanised parallell branch pipe 100-100-100mm	2,7	-	2	0,35	-	40130630
	-	2,6	-	2	0,25	-	40130640
	-	-	-	-	-	-	40134101
	-	-	-	-	-	-	40134131
	-	1,8	-	-	0,3	-	40135630
	-	-	-	-	-	-	40135640
	Y-Branch pipe 45°	0,6	-	1,5	150	63	40136031
	Y-Branch pipe 45°	2,8	-	2	200	152	40136035
	-	4	-	2	200	203	40136036
	Branch pipe d51-51-51	-	-	-	-	-	43870001

	Nom de la fiche technique	Poids (kg)	Diamètre (1) (mm)	Thickness (mm)	Length (m)	Diameter (mm)	Référence
	Branch pipe d63-51-63	-	-	-	-	-	43870100
	Branch pipe d63-63-63	-	-	-	-	-	43870200
	Branch pipe d76-51-76	-	-	-	-	-	43870300
	Branch pipe d76-63-76	-	-	-	-	-	43870400
	Branch pipe d76-76-76	-	-	-	-	-	43870500
	Branch pipe y d51-51-51	-	-	-	-	-	43871001
	Branch pipe y d51-51-51	-	-	-	-	-	43871002
	Branch pipe y d51-38-38	-	-	-	-	-	43871004
	Branch pipe y d63-51-51	-	-	-	-	-	43871100
	Branch pipe y d63-63-63	-	-	-	-	-	43871200
	Branch pipe y d76-51-51	-	-	-	-	-	43871300
	Branch pipe y d76-63-63	-	-	-	-	-	43871400

Bends for High vacuum piping

Bends for high vacuum pipe systems

Nom de la fiche technique	

Modèles

	Diameter (mm)	Radius	Thickness (mm)	Poids (kg)	Référence
	-	-	-	-	40130780
	50	-	-	-	40130840
	102	200	2	2	40131070
	-	-	-	-	40134010
	76	-	-	-	40134020
	-	-	-	-	40134030
	63	-	-	0,3	40134100
	-	-	-	-	40134201
	-	-	-	-	40134221
	203	300	2	2,5	40134249
	-	-	-	-	40134301

	Diameter (mm)	Radius	Thickness (mm)	Poids (kg)	Référence
	-	-	-	-	40134321

Reducers for high vacuum piping

Modèles

	Length (m)	Nom de la fiche technique	Thickness (mm)	Poids (kg)	Référence
	0,145	Reducer, eccentric, cast aluminium 150-100mm	2	1,1	40130700
	-	-	-	-	40130710
	-	-	-	-	40130730
	-	Reducer galvanised, t=1,5 mm, 76-63mm	-	-	40135740
	0,12	-	1,5	0,5	40135840

QF Duct

QF ducting offers a complete range of diameters and accessories for easy-to-fix professional installations

Manufactured from galvanised steel or stainless steel with laser welded seams, which have smoother internal surfaces and provide greatly enhanced leak resistance, QF ducting offers an unbeatable solution for all general purpose dust extraction duties. The Quick-Fit™ clip features a generously dimensioned sealing gasket held firmly in place by positive overcentre clamping action over the rolled collars at the duct ends to be joined. For added security, a locking pin may be inserted.

- **QF for fast installation with no special tools, no painting, flexible working**
- **Easy to assemble installation components**
- **Neat slip duct connections to adapt and adjust ducting on site during installation**
- **Laser welded straight ducts for smoother surface and enhanced leak resistance**
- **Easy to extend or take apart completely for cleaning, reconfiguring or relocation**

Connection	QF
Length (m)	
Thickness (mm)	
Poids (kg)	
Nom de la fiche technique	

Modèles

	Diameter (mm)	Note	Référence
	80	Laser Welded	8210000885*
	100	Laser Welded	8210000886*
	125	-	8210000887
	140	-	8210000888
	150	-	8210000889
	160	-	8210000890
	180	-	8210000891
	200	Laser Welded	8210000892*

	Diameter (mm)	Note	Référence
	224	Laser Welded	8210000893*
	250	Laser Welded	8210000894*
	300	Laser Welded	8210000895*
	315	Laser Welded	8210000896*
	350	-	8210000897
	400	-	8210000898
	450	-	8210000899
	500	-	8210000900
	560	-	8210000901
	630	-	8210000902
	710	-	8210000903
	80	-	8210000925
	100	-	8210000926
	125	-	8210000927
	140	-	8210000928
	150	-	8210000929
	160	-	8210000930
	180	-	8210000931
	200	-	8210000932
	224	-	8210000933
	250	-	8210000934
	300	-	8210000935
	315	Stainless steel Aisi304	8210000936**
	350	-	8210000937
	400	-	8210000938
	450	-	8210000939

	Diameter (mm)	Note	Référence
	500	-	8210000940

** Laser Welded*
*** Stainless steel Aisi304*

Accessoires

		Référence
		8210000745
		8210000747
		8210000748
		8210000749
		8210000751
		8210000752
		8210000753
		8210000754
		8210000755
		8210000756
		8210000746
		8210000757
		8210000758
		8210000759
		8210000760
		8210000761
		8210000762
		8210000763
		8210000693*
		8210000694*
		8210000695*
		8210000698*
		8210000699*

		Référence
		8210000700*
		8210000701*
		8210000702*
		8210000703*
		8210000704*
		8210000705*
		8210000706*
		8210000707*
		8210000708*
		8210000709*
		8210000696*
		8210000697*
		8210001108
		8210001109
		8210001110
		8210001111
		8210001112
		8210001113
		8210001114
		8210001115
		8210001116
		8210003376
		8210001118
		8210001120
		8210001121
		8210001122
		8210001123

		Référence
		8210001125
		8210001126
		8210001127
		8210001128
		8210001129
		8210001130
		8210001131
		8210001132
		8210001133
		8210003378
		8210003379
		8210003380
		8210003381
		8210003382
		8210003384
		8210003385
		8210003386
		8210003387
		8210001119
		8210001124
		8210003377
		8210003383
		8210000712
		8210000713
		8210000714
		8210000715
		8210000716

		Référence
		8210000717
		8210000718
		8210000719
		8210000720
		8210000721
		8210000722
		8210000723
		8210000724
		8210000725
		8210001167
		8210001168
		8210001169
		8210001170
		8210001171
		8210001172
		8210001173
		8210001174
		8210001175
		8210001176
		8210001177
		8210001178
		8210001179
		8210001180
		30201-500

** Premium Clip, for tougher applications*

QF Slip Duct

QF slip ducts

Slip duct is an important component as it allows you to quickly adjust the length of your duct run.

Connection	QF

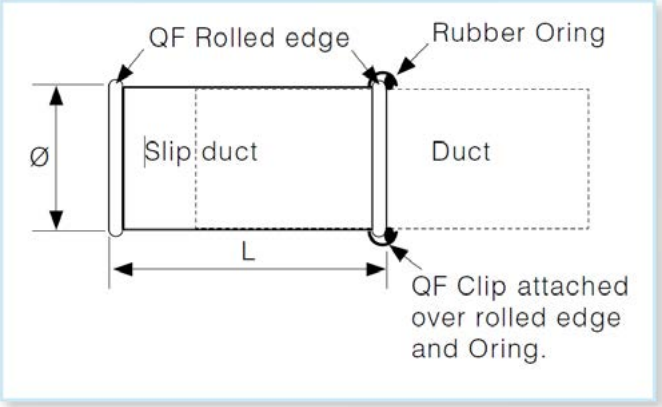

Modèles

	Diameter (mm)	Length (m)	Poids (kg)	Référence
	80	278	0,5	8210001642
	100	278	0,6	8210001643
	125	278	0,7	8210001644
	140	278	0,8	8210001645
	150	278	0,9	8210001646
	160	278	0,9	8210001647
	180	271	1	8210001648
	200	271	1,2	8210001649
	224	271	1,3	8210001650
	250	271	1,4	8210001651
	300	262	1,7	8210001652
	315	262	1,8	8210001653

	Diameter (mm)	Length (m)	Poids (kg)	Référence
	350	262	2	8210001654
	400	262	2,9	8210001655
	450	262	3,3	8210001656
	500	262	3,7	8210001657
	560	262	4,1	8210001658
	630	262	4,6	8210001659
	710	262	5,2	8210001660

QF Pressed bends

QF pressed bends with radius 1,5 x diameter to centerline

Thickness (mm)	0,9

Modèles

	Diameter (mm)	Connection	Nom de la fiche technique	Radius	Poids (kg)	Référence
	80	QF	Pressed Bend 15°	120	0,1	8210000174
	80	QF	Pressed Bend 30°	120	0,2	8210000175
	80	QF	-	120	0,2	8210000176
	80	QF	Pressed Bend 60°	120	0,3	8210000177
	80	-	Pressed Bend 90°	120	0,4	8210000178
	100	QF	-	150	0,2	8210000179
	100	QF	-	150	0,3	8210000180
	100	QF	Pressed Bend 45°	150	0,3	8210000181
	100	QF	Pressed Bend 60°	150	0,4	8210000182
	100	-	-	150	0,5	8210000183
	125	QF	Pressed Bend 15°	190	0,4	8210000184
	125	QF	Pressed Bend 30°	190	0,3	8210000185

	Diameter (mm)	Connection	Nom de la fiche technique	Radius	Poids (kg)	Référence
	125	QF	Pressed Bend 45°	190	0,4	8210000186
	125	QF	Pressed Bend 60°	190	0,6	8210000187
	125	-	Pressed Bend 90°	190	0,8	8210000188
	140	QF	Pressed Bend 15°	210	0,4	8210000189
	140	QF	Pressed Bend 30°	210	0,4	8210000190
	140	QF	Pressed Bend 45°	210	0,4	8210000191
	140	QF	Pressed Bend 60°	210	0,6	8210000192
	140	-	Pressed Bend 90°	210	0,9	8210000193
	150	QF	Pressed Bend 15°	225	0,4	8210000194
	150	QF	Pressed Bend 30°	225	0,5	8210000195
	150	QF	Pressed Bend 45°	225	0,5	8210000196
	150	QF	Pressed Bend 60°	225	0,7	8210000197
	150	-	-	225	1,1	8210000198
	160	QF	Pressed Bend 15°	240	0,4	8210000199
	160	QF	Pressed Bend 30°	240	0,5	8210000200
	160	QF	-	240	0,6	8210000201
	160	QF	-	240	0,8	8210000202
	160	-	Pressed Bend 90°	240	1,2	8210000203
	180	QF	-	270	0,5	8210000204
	180	QF	-	270	0,7	8210000205
	180	QF	Pressed Bend 45°	270	0,9	8210000206
	180	QF	Pressed Bend 60°	270	1,2	8210000207
	180	-	Pressed Bend 90°	270	1,6	8210000208
	200	QF	Pressed Bend 15°	300	0,7	8210000209
	200	QF	-	300	0,9	8210000210
	200	QF	Pressed Bend 45°	300	1	8210000211
	200	QF	Pressed Bend 60°	300	1,3	8210000212

	Diameter (mm)	Connection	Nom de la fiche technique	Radius	Poids (kg)	Référence
	200	-	Pressed Bend 90°	300	1,9	8210000213
	224	QF	-	337	0,9	8210000214
	224	QF	Pressed Bend 30°	337	1,3	8210000215
	224	QF	Pressed Bend 45°	337	1,6	8210000216
	224	QF	Pressed Bend 60°	337	1,7	8210000217
	224	-	Pressed Bend 90°	337	2,4	8210000218
	250	QF	Pressed Bend 15°	375	0,9	8210000219
	250	QF	Pressed Bend 30°	375	1,5	8210000220
	250	QF	-	375	1,6	8210000221
	250	QF	Pressed Bend 60°	375	1,9	8210000222
	250	-	Pressed Bend 90°	375	3	8210000223
	300	QF	Pressed Bend 15°	450	1,3	8210000224
	300	QF	Pressed Bend 30°	450	2,2	8210000225
	300	QF	Pressed Bend 45°	450	2,3	8210000226
	300	QF	Pressed Bend 60°	450	2,4	8210000227
	300	-	Pressed Bend 90°	450	3,2	8210000228
	315	QF	-	472	1,3	8210000229
	315	QF	-	472	2,2	8210000230
	315	QF	-	472	2,4	8210000231
	315	QF	-	472	2,5	8210000232
	315	-	-	472	5	8210000233

QF Branch

Branches (30 degrees) for QF ducting

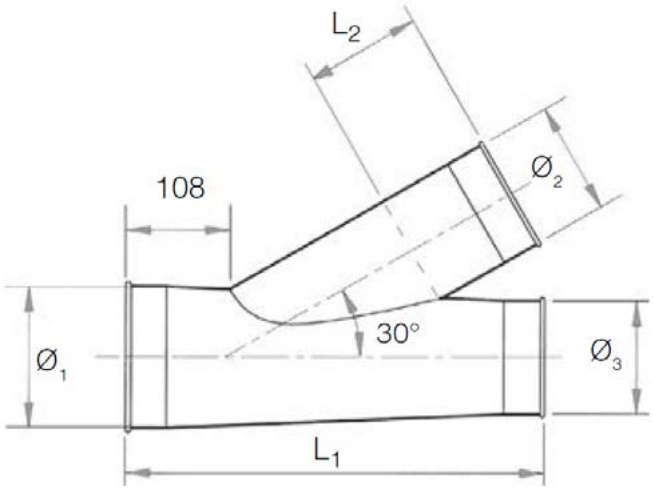

L1 = (Ø2 x 2) + 236
L2 = (Ø2 / 2) + 58
Ø3 must be smaller than or equal to Ø1
Ø2 must be smaller than or equal to Ø3

Modèles

	Diamètre (1) (mm)	Diameter (2) (mm)	Diamètre (3) (mm)	Thickness (mm)	Référence
	80	80	80	0,7	8240000444
	100	80	80	0,7	8240000445
	100	80	100	0,7	8240000446
	100	100	100	0,7	8240000447
	125	80	80	0,7	8240000448
	125	80	100	0,7	8240000449
	125	80	125	0,7	8240000450
	125	100	100	0,7	8240000451
	125	100	125	0,7	8240000452
	125	125	125	0,7	8240000453
	140	80	80	0,7	8240000454
	140	80	100	0,7	8240000455

QF Double Branch

Double branch for QF ducting

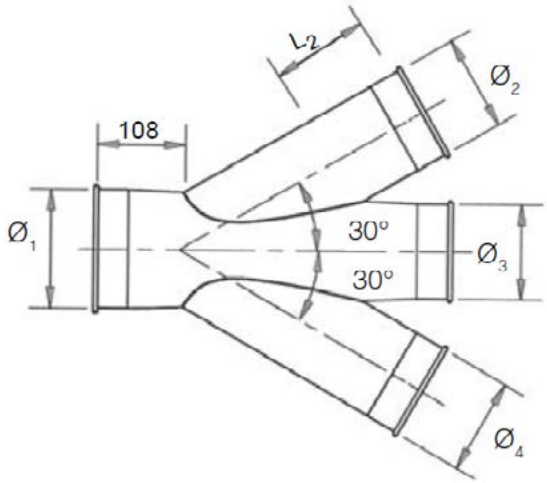

L1 = (Ø2 x 2) + 236,
L2 = (Ø2 / 2) + 58,
Ø3 must be smaller than or equal to Ø1,
Ø2 must be smaller than or equal to Ø3,
Ø4 must be smaller than or equal to Ø3

Modèles

	Diamètre (1) (mm)	Diameter (2) (mm)	Diamètre (3) (mm)	Diamètre (4) (mm)	Note	Référence
	100	100	100	100	-	8240002256
	125	100	100	100	-	8240002260
	125	100	125	100	-	8240002261
	125	125	125	125	-	8240002262
	140	100	100	100	-	8240002267
	140	100	125	100	-	8240002268
	140	100	140	100	-	8240002269
	140	125	125	125	-	8240002270
	140	125	140	125	-	8240002271
	140	140	140	140	-	8240002272
	160	100	100	100	-	8240002294
	160	100	125	100	-	8240002295

QF Y-Branch

Y-Branches for QF ducting

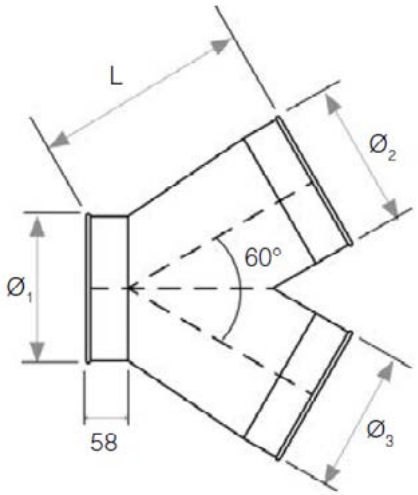

L = Ø1 + 100,
Ø2 and Ø3 must be smaller than or equal to Ø1

Modèles

	Diamètre (1) (mm)	Diameter (2) (mm)	Diamètre (3) (mm)	Note	Référence
	80	80	80	-	8240001283
	100	80	80	-	8240001284
	100	100	100	-	8240001285
	125	80	80	-	8240001286
	125	100	100	-	8240001287
	125	125	125	-	8240001288
	140	80	80	-	8240001289
	140	100	100	-	8240001290
	140	125	125	-	8240001291
	140	140	140	-	8240001292
	150	150	150	-	8240001297
	160	80	80	-	8240001298
	160	100	100	-	8240001299

	Diamètre (1) (mm)	Diameter (2) (mm)	Diamètre (3) (mm)	Note	Référence
	160	125	125	-	8240001300
	160	140	140	-	8240001301
	160	160	160	-	8240001303
	180	80	80	-	8240001304
	180	100	100	-	8240001305
	180	125	125	-	8240001306
	180	140	140	-	8240001307
	180	160	160	-	8240001309
	180	180	180	-	8240001310
	200	100	100	-	8240001312
	200	125	125	-	8240001313
	200	140	140	-	8240001314
	200	160	160	-	8240001316
	200	180	180	-	8240001317
	200	200	200	-	8240001318
	224	100	100	-	8240001320
	224	125	125	-	8240001321
	224	140	140	-	8240001322
	224	160	160	-	8240001324
	224	180	180	-	8240001325
	224	200	200	-	8240001326
	224	224	224	-	8240001327
	250	100	100	-	8240001329
	250	125	125	-	8240001330
	250	140	140	-	8240001331
	250	160	160	-	8240001333
	250	180	180	-	8240001334

	Diamètre (1) (mm)	Diameter (2) (mm)	Diamètre (3) (mm)	Note	Référence
	250	200	200	-	8240001335
	250	224	224	-	8240001336
	250	250	250	-	8240001337
	300	100	100	-	8240001338
	300	125	125	-	8240001339
	300	140	140	-	8240001340
	300	160	160	-	8240001342
	300	180	180	-	8240001343
	300	200	200	-	8240001344
	300	224	224	-	8240001345
	300	250	250	-	8240001346
	300	300	300	-	8240001347
	315	140	140	-	8240001350
	315	160	160	-	8240001352
	315	180	180	-	8240001353
	315	200	200	-	8240001354
	315	224	224	-	8240001355
	315	250	250	-	8240001356
	315	300	300	-	8240001357
	315	315	315	-	8240001358
	350	160	160	-	8240001362
	350	180	180	-	8240001363
	350	200	200	-	8240001364
	350	224	224	-	8240001365
	350	250	250	-	8240001366
	350	300	300	-	8240001367
	350	315	315	-	8240001368

	Diamètre (1) (mm)	Diameter (2) (mm)	Diamètre (3) (mm)	Note	Référence
	350	350	350	-	8240001369
	400	200	200	-	8240001375
	400	224	224	-	8240001376
	400	250	250	-	8240001377
	400	300	300	-	8240001378
	400	315	315	-	8240001379
	400	350	350	-	8240001380
	400	400	400	-	8240001381
	450	200	200	-	8240001386
	450	224	224	-	8240001387
	450	250	250	-	8240001388
	450	300	300	-	8240001389
	450	315	315	-	8240001390
	450	350	350	-	8240001391
	450	400	400	-	8240001392
	450	450	450	-	8240001393
	500	200	200	-	8240001397
	500	224	224	-	8240001398
	500	250	250	-	8240001399
	500	300	300	-	8240001400
	500	315	315	-	8240001401
	500	350	350	-	8240001402
	500	400	400	-	8240001403
	500	450	450	-	8240001404
	500	500	500	-	8240001405
	560	300	300	-	8240001410
	560	315	315	-	8240001411

	Diamètre (1) (mm)	Diameter (2) (mm)	Diamètre (3) (mm)	Note	Référence
	560	350	350	-	8240001412
	560	400	400	-	8240001413
	560	450	450	-	8240001414
	560	500	500	-	8240001415
	560	560	560	-	8240001416
	630	315	315	-	8240001421
	630	350	350	-	8240001422
	630	400	400	-	8240001423
	630	450	450	-	8240001424
	630	500	500	-	8240001425
	630	560	560	-	8240001426
	630	630	630	-	8240001427
	710	350	350	-	8240001432
	710	400	400	-	8240001433
	710	450	450	-	8240001434
	710	500	500	-	8240001435
	710	560	560	-	8240001436
	710	630	630	-	8240001437
	710	710	710	-	8240001438
	80	-	-	When ordering please define Ø1,Ø2,Ø3,Ø4	QB080*
	100	-	-	When ordering please define Ø1,Ø2,Ø3,Ø4	QB100*
	100	100	80	-	QB100100080
	125	-	-	When ordering please define Ø1,Ø2,Ø3,Ø4	QB125*
	125	100	80	-	QB125100080
	125	125	100	-	QB125125100
	140	-	-	When ordering please define Ø1,Ø2,Ø3,Ø4	QB140*
	140	100	80	-	QB140100080

	Diamètre (1) (mm)	Diameter (2) (mm)	Diamètre (3) (mm)	Note	Référence
	140	125	80	-	QB140125080
	140	125	100	-	QB140125100
	140	140	80	-	QB140140080
	140	140	100	-	QB140140100
	140	140	125	-	QB140140125
	150	-	-	When ordering please define Ø1,Ø2,Ø3,Ø4	QB150*
	160	-	-	When ordering please define Ø1,Ø2,Ø3,Ø4	QB160*
	160	100	80	-	QB160100080
	160	125	80	-	QB160125080
	160	125	100	-	QB160125100
	160	140	80	-	QB160140080
	160	140	100	-	QB160140100
	160	140	125	-	QB160140125
	160	160	80	-	QB160160080
	160	160	100	-	QB160160100
	160	160	125	-	QB160160125
	160	160	140	-	QB160160140
	180	-	-	When ordering please define Ø1,Ø2,Ø3,Ø4	QB180*
	180	100	80	-	QB180100080
	180	125	80	-	QB180125080
	180	125	100	-	QB180125100
	180	140	80	-	QB180140080
	180	140	100	-	QB180140100
	180	140	125	-	QB180140125
	180	160	80	-	QB180160080
	180	160	100	-	QB180160100
	180	160	125	-	QB180160125

	Diamètre (1) (mm)	Diameter (2) (mm)	Diamètre (3) (mm)	Note	Référence
	180	160	140	-	QB180160140
	180	180	100	-	QB180180100
	180	180	125	-	QB180180125
	180	180	140	-	QB180180140
	180	180	160	-	QB180180160
	200	-	-	When ordering please define Ø1,Ø2,Ø3,Ø4	QB200*
	200	125	100	-	QB200125100
	200	140	100	-	QB200140100
	200	140	125	-	QB200140125
	200	160	100	-	QB200160100
	200	160	125	-	QB200160125
	200	160	140	-	QB200160140
	200	180	100	-	QB200180100
	200	180	125	-	QB200180125
	200	180	140	-	QB200180140
	200	180	160	-	QB200180160
	200	200	100	-	QB200200100
	200	200	125	-	QB200200125
	200	200	140	-	QB200200140
	200	200	160	-	QB200200160
	200	200	180	-	QB200200180
	224	-	-	When ordering please define Ø1,Ø2,Ø3,Ø4	QB224*
	250	-	-	When ordering please define Ø1,Ø2,Ø3,Ø4	QB250*
	250	125	100	-	QB250125100
	250	125	160	-	QB250125160
	250	140	100	-	QB250140100
	250	140	125	-	QB250140125

	Diamètre (1) (mm)	Diameter (2) (mm)	Diamètre (3) (mm)	Note	Référence
	250	160	100	-	QB250160100
	250	160	125	-	QB250160125
	250	160	140	-	QB250160140
	250	160	200	-	QB250160200
	250	180	100	-	QB250180100
	250	180	125	-	QB250180125
	250	180	140	-	QB250180140
	250	180	160	-	QB250180160
	250	200	100	-	QB250200100
	250	200	125	-	QB250200125
	250	200	140	-	QB250200140
	250	200	160	-	QB250200160
	250	200	180	-	QB250200180
	250	250	100	-	QB250250100
	250	250	125	-	QB250250125
	250	250	140	-	QB250250140
	250	250	160	-	QB250250160
	250	250	180	-	QB250250180
	250	250	200	-	QB250250200
	300	-	-	When ordering please define Ø1,Ø2,Ø3,Ø4	QB300*
	315	-	-	When ordering please define Ø1,Ø2,Ø3,Ø4	QB315*
	315	140	250	-	QB315140250
	315	160	140	-	QB315160140
	315	160	250	-	QB315160250
	315	180	140	-	QB315180140
	315	180	160	-	QB315180160
	315	200	140	-	QB315200140

	Diamètre (1) (mm)	Diameter (2) (mm)	Diamètre (3) (mm)	Note	Référence
	315	200	160	-	QB315200160
	315	200	180	-	QB315200180
	315	250	140	-	QB315250140
	315	250	160	-	QB315250160
	315	250	180	-	QB315250180
	315	250	200	-	QB315250200
	315	315	140	-	QB315315140
	315	315	160	-	QB315315160
	315	315	180	-	QB315315180
	315	315	200	-	QB315315200
	315	315	250	-	QB315315250
	350	-	-	When ordering please define Ø1,Ø2,Ø3,Ø4	QB350*
	350	140	315	-	QB350140315
	350	180	160	-	QB350180160
	350	200	160	-	QB350200160
	350	200	180	-	QB350200180
	350	250	160	-	QB350250160
	350	250	180	-	QB350250180
	350	250	200	-	QB350250200
	350	315	160	-	QB350315160
	350	315	180	-	QB350315180
	350	315	200	-	QB350315200
	350	315	250	-	QB350315250
	350	350	160	-	QB350350160
	350	350	180	-	QB350350180
	350	350	200	-	QB350350200
	350	350	250	-	QB350350250

	Diamètre (1) (mm)	Diameter (2) (mm)	Diamètre (3) (mm)	Note	Référence
	350	350	315	-	QB350350315
	400	-	-	When ordering please define Ø1,Ø2,Ø3,Ø4	QB400*
	400	250	200	-	QB400250200
	400	315	200	-	QB400315200
	400	315	250	-	QB400315250
	400	350	200	-	QB400350200
	400	350	250	-	QB400350250
	400	350	315	-	QB400350315
	400	400	200	-	QB400400200
	400	400	250	-	QB400400250
	400	400	315	-	QB400400315
	400	400	350	-	QB400400350
	450	-	-	When ordering please define Ø1,Ø2,Ø3,Ø4	QB450*
	450	200	400	-	QB450200400
	450	250	200	-	QB450250200
	450	315	200	-	QB450315200
	450	315	250	-	QB450315250
	450	350	200	-	QB450350200
	450	350	250	-	QB450350250
	450	350	315	-	QB450350315
	450	400	180	-	QB450400180
	450	400	200	-	QB450400200
	450	400	250	-	QB450400250
	450	400	315	-	QB450400315
	450	400	350	-	QB450400350
	450	450	200	-	QB450450200
	450	450	250	-	QB450450250

	Diamètre (1) (mm)	Diameter (2) (mm)	Diamètre (3) (mm)	Note	Référence
	450	450	315	-	QB450450315
	450	450	350	-	QB450450350
	450	450	400	-	QB450450400
	500	-	-	When ordering please define Ø1,Ø2,Ø3,Ø4	QB500*
	500	250	400	-	QB500250400
	500	315	250	-	QB500315250
	500	350	250	-	QB500350250
	500	350	315	-	QB500350315
	500	400	250	-	QB500400250
	500	400	315	-	QB500400315
	500	400	350	-	QB500400350
	500	450	250	-	QB500450250
	500	450	315	-	QB500450315
	500	450	350	-	QB500450350
	500	450	400	-	QB500450400
	500	500	250	-	QB500500250
	500	500	315	-	QB500500315
	500	500	350	-	QB500500350
	500	500	400	-	QB500500400
	500	500	450	-	QB500500450
	560	-	-	When ordering please define Ø1,Ø2,Ø3,Ø4	QB560*
	630	-	-	When ordering please define Ø1,Ø2,Ø3,Ø4	QB630*
	710	-	-	When ordering please define Ø1,Ø2,Ø3,Ø4	QB710*

** When ordering please define Ø1,Ø2,Ø3,Ø4*

QF Reducer

Reducer for a QF duct system

Thickness (mm)	0,9

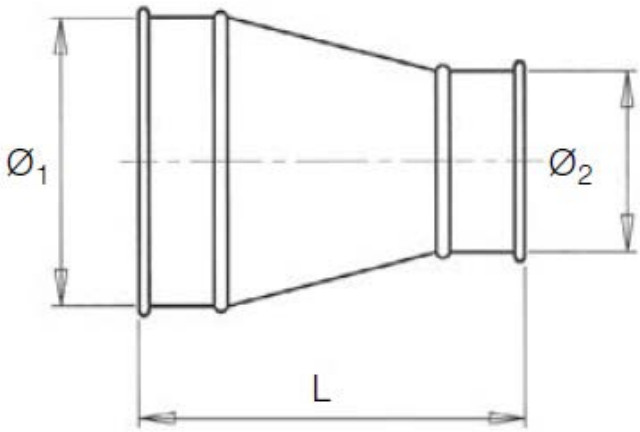

L = (Ø1 - Ø2) + 166mm

Modèles

	Diamètre (1) (mm)	Diameter (2) (mm)	Référence
	100	-	8240000309
	125	-	8240000310
	125	100	8240000311
	140	-	8240000312
	140	100	8240000313
	140	125	8240000314
	150	-	8240000315
	150	100	8240000316
	150	125	8240000317
	150	140	8240000318
	160	-	8240000319

	Diamètre (1) (mm)	Diameter (2) (mm)	Référence
	160	100	8240000320
	160	125	8240000321
	160	140	8240000322
	160	150	8240000323
	180	-	8240000324
	180	100	8240000325
	180	125	8240000326
	180	140	8240000327
	180	150	8240000328
	180	160	8240000329
	200	-	8240000330
	200	100	8240000331
	200	125	8240000332
	200	140	8240000333
	200	150	8240000334
	200	160	8240000335
	200	180	8240000336
	224	100	8240000338
	224	125	8240000339
	224	140	8240000340
	224	150	8240000341
	224	160	8240000342
	224	180	8240000343
	224	200	8240000344
	250	-	8240000345
	250	100	8240000346
	250	125	8240000347

	Diamètre (1) (mm)	Diameter (2) (mm)	Référence
	250	140	8240000348
	250	150	8240000349
	250	160	8240000350
	250	180	8240000351
	250	200	8240000352
	250	224	8240000353
	300	140	8240000357
	300	150	8240000358
	300	160	8240000359
	300	180	8240000360
	300	200	8240000361
	300	224	8240000362
	300	250	8240000363
	315	100	8240000364
	315	125	8240000365
	315	140	8240000366
	315	150	8240000367
	315	160	8240000368
	315	180	8240000369
	315	200	8240000370
	315	224	8240000371
	315	250	8240000372
	315	300	8240000373
	350	125	8240000374
	350	140	8240000375
	350	160	8240000377
	350	180	8240000378

	Diamètre (1) (mm)	Diameter (2) (mm)	Référence
	350	200	8240000379
	350	224	8240000380
	350	250	8240000381
	350	300	8240000382
	350	315	8240000383
	400	140	8240000384
	400	160	8240000386
	400	180	8240000387
	400	200	8240000388
	400	224	8240000389
	400	250	8240000390
	400	300	8240000391
	400	315	8240000392
	400	350	8240000393
	450	160	8240000395
	450	180	8240000396
	450	200	8240000397
	450	224	8240000398
	450	250	8240000399
	450	300	8240000400
	450	315	8240000401
	450	350	8240000402
	450	400	8240000403
	500	160	8240000404
	500	180	8240000405
	500	200	8240000406
	500	224	8240000407

	Diamètre (1) (mm)	Diameter (2) (mm)	Référence
	500	250	8240000408
	500	300	8240000409
	500	315	8240000410
	500	350	8240000411
	500	400	8240000412
	500	450	8240000413
	560	250	8240000417
	560	300	8240000418
	560	315	8240000419
	560	350	8240000420
	560	400	8240000421
	560	450	8240000422
	560	500	8240000423
	630	300	8240000427
	630	315	8240000428
	630	350	8240000429
	630	400	8240000430
	630	450	8240000431
	630	500	8240000432
	630	560	8240000433
	710	315	8240000437
	710	350	8240000438
	710	400	8240000439
	710	450	8240000440
	710	500	8240000441
	710	560	8240000442
	710	630	8240000443

	Diamètre (1) (mm)	Diameter (2) (mm)	Référence
	100	63	QR10063FSL
	100	80	QR10080FSL
	125	100	QR125100FSL
	125	80	QR12580FSL
	315	-	QR315080
	350	-	QR350080
	350	100	QR350100
	400	-	QR400080
	400	100	QR400100
	400	125	QR400125
	450	-	QR450080
	450	100	QR450100
	450	125	QR450125
	450	140	QR450140
	80	-	QR80

Inline Spark Trap

Complementary fire prevention for a dust collection system

Installed in ducting as part of a dust collection system, the Inline Spark Trap greatly reduces the possibility of fire in cyclones / collectors by decreasing the number of sparks which could reach the cyclone or collector through the ductwork. The spark trap's effectiveness is based on a simple principle - disrupting the laminar airflow to cause sparks to cool and extinguish before they can enter a cyclone / collector. There are no moving parts and no power is required for operation. QuickFit (QF) clamptogether ducting eliminates rivets, screws, and welding, significantly reducing the time required to install or replace ducting. The Inline Spark Trap can quickly and easily be mounted into QuickFit ducting systems, or other duct systems with use of an adapter, and the trap can easily be removed for cleanout. Calibration or other assistance from a factory technician is not required. It must be mounted in a horizontal position. The duct distance recommended: At least ten diameters from cyclone / collector Velocity: 8 m/s - 25 m/s The Inline Spark Trap is not a replacement for spark detection or explosion isolation systems. It is a complementary device only.

- **Simple, economical fire protection**
- **Quick, easy installation and cleanout**

Nom de la fiche technique	
Height (mm)	
Pressure drop (Pa)	
Thickness (mm)	

Modèles

	Diameter (mm)	Length (m)	Note	Poids (kg)	Connection	Référence
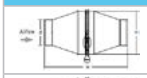	100	466	Galvanised Steel	3,8	-	55020100*
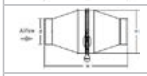	125	504	Galvanised Steel	3,2	-	55020125*
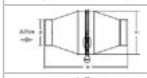	160	546	Stainless Steel	3,7	-	55020160**
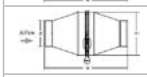	200	606	Stainless Steel	5	-	55020200**
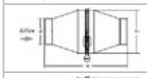	250	606	Stainless Steel	5,9	-	55020250**
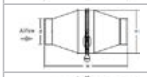	315	676	Stainless Steel	6,8	-	55020315**
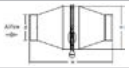	400	766	Stainless Steel	7,3	-	55020400**
	100	-	-	-	QF	8210001264

	Diameter (mm)	Length (m)	Note	Poids (kg)	Connection	Référence
	160	-	-	-	QF	8210001266
	200	-	-	-	QF	8210001267
	250	-	-	-	QF	8210001268
	315	-	-	-	QF	8210001269
	400	-	-	-	QF	8210001270
	450	-	-	-	QF	8210001271
	500	-	-	-	QF	8210001272
	560	-	-	-	QF	8210001273
	630	-	-	-	QF	8210001274
	710	-	-	-	QF	8210001275

** Galvanised Steel*
*** Stainless Steel*

QF Cut-In Branch

Cut-in branches for a QF ducting system

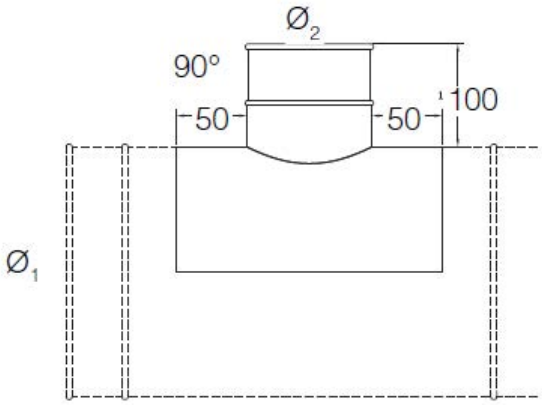

Dimensions QF Cut-in 90°

Modèles

	Diamètre (1) (mm)	Diameter (2) (mm)	Thickness (mm)	Référence
	100	80	0,7	8240000002
	100	100	0,7	8240000003
	125	80	0,7	8240000004
	125	100	0,7	8240000005
	125	125	0,7	8240000006
	140	100	0,7	8240000008
	140	125	0,7	8240000009
	140	140	0,7	8240000010
	150	100	0,7	8240000012
	150	125	0,7	8240000013
	150	150	0,7	8240000015
	160	80	0,7	8240000016
	160	100	0,7	8240000017

QF adapters and accessories

Adapters and various accessories for QF ducting systems

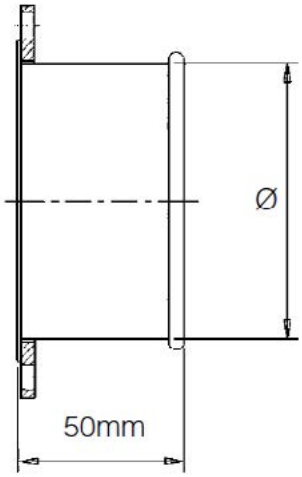

Dimensions Flanged Adapter (QF) 22007-XXX

Modèles

	Diameter (mm)	Connection	Poids (kg)	Thickness (mm)	Note	Diamètre (1) (mm)	Diameter (2) (mm)	Référence
	80	-	-	-	-	-	-	8210000000
	100	-	-	-	-	-	-	8210000001
	125	-	-	-	-	-	-	8210000002
	140	-	-	-	-	-	-	8210000003
	150	-	-	-	-	-	-	8210000004
	160	-	-	-	-	-	-	8210000005
	180	-	-	-	-	-	-	8210000006
	200	-	-	-	-	-	-	8210000007
	224	-	-	-	-	-	-	8210000008
	250	-	-	-	-	-	-	8210000009
	300	-	-	-	-	-	-	8210000010
	315	-	-	-	-	-	-	8210000011
	350	-	-	-	-	-	-	8210000012

	Diameter (mm)	Connection	Poids (kg)	Thickness (mm)	Note	Diamètre (1) (mm)	Diameter (2) (mm)	Référence
	400	-	-	-	-	-	-	8210000013
	450	-	-	-	-	-	-	8210000014
	500	-	-	-	-	-	-	8210000015
	560	-	-	-	-	-	-	8210000016
	630	-	-	-	-	-	-	8210000017
	710	-	-	-	-	-	-	8210000018
	80	QF	-	-	-	-	-	8210000019
	100	-	-	-	-	-	-	8210000020
	125	-	-	-	-	-	-	8210000021
	140	-	-	-	-	-	-	8210000022
	150	-	-	-	-	-	-	8210000023
	160	-	-	-	-	-	-	8210000024
	180	-	-	-	-	-	-	8210000025
	200	-	-	-	-	-	-	8210000026
	224	-	-	-	-	-	-	8210000027
	250	-	-	-	-	-	-	8210000028
	300	-	-	-	-	-	-	8210000029
	315	-	-	-	-	-	-	8210000030
	350	-	-	-	-	-	-	8210000031
	400	-	-	-	-	-	-	8210000032
	450	-	-	-	-	-	-	8210000033
	500	-	-	-	-	-	-	8210000034
	560	-	-	-	-	-	-	8210000035
	630	-	-	-	-	-	-	8210000036
	710	-	-	-	-	-	-	8210000037
	100	-	-	-	-	-	-	8210000050
	125	-	-	-	-	-	-	8210000051

	Diameter (mm)	Connection	Poids (kg)	Thickness (mm)	Note	Diamètre (1) (mm)	Diameter (2) (mm)	Référence
	140	-	-	-	-	-	-	8210000052
	150	-	-	-	-	-	-	8210000053
	160	-	-	-	-	-	-	8210000054
	180	-	-	-	-	-	-	8210000055
	200	-	-	-	-	-	-	8210000056
	224	-	-	-	-	-	-	8210000057
	250	-	-	-	-	-	-	8210000058
	300	-	-	-	-	-	-	8210000059
	315	-	-	-	-	-	-	8210000060
	350	-	-	-	-	-	-	8210000061
	400	-	-	-	-	-	-	8210000062
	450	-	-	-	-	-	-	8210000063
	500	-	-	-	-	-	-	8210000064
	560	-	-	-	-	-	-	8210000065
	630	-	-	-	-	-	-	8210000066
	710	-	-	-	-	-	-	8210000067
	80	-	-	-	-	-	-	8210000106
	100	-	-	-	-	-	-	8210000107
	125	-	-	-	-	-	-	8210000108
	140	-	-	-	-	-	-	8210000109
	150	-	-	-	-	-	-	8210000110
	160	-	-	-	-	-	-	8210000111
	180	-	-	-	-	-	-	8210000112
	200	-	-	-	-	-	-	8210000113
	224	-	-	-	-	-	-	8210000114
	250	-	-	-	-	-	-	8210000115
	300	-	-	-	-	-	-	8210000116

	Diameter (mm)	Connection	Poids (kg)	Thickness (mm)	Note	Diamètre (1) (mm)	Diameter (2) (mm)	Référence
	315	-	-	-	-	-	-	8210000117
	350	-	-	-	-	-	-	8210000118
	400	-	-	-	-	-	-	8210000119
	450	-	-	-	-	-	-	8210000120
	500	-	-	-	-	-	-	8210000121
	560	-	-	-	-	-	-	8210000122
	630	-	-	-	-	-	-	8210000123
	710	-	-	-	-	-	-	8210000124
	80	QF	3,0	-	-	-	-	8210000784
	100	QF	3	-	-	-	-	8210000785
	125	QF	3,5	-	-	-	-	8210000786
	140	QF	4,0	-	-	-	-	8210000787
	150	QF	4,0	-	-	-	-	8210000788
	160	QF	4,5	-	-	-	-	8210000789
	180	QF	5,0	-	-	-	-	8210000790
	200	QF	6,0	-	-	-	-	8210000791
	224	QF	6,5	-	-	-	-	8210000792
	250	QF	7,5	-	-	-	-	8210000793
	300	QF	9,5	-	-	-	-	8210000794
	315	QF	10,0	-	-	-	-	8210000795
	350	QF	11,5	-	-	-	-	8210000796
	400	QF	14,0	-	-	-	-	8210000797
	80	-	0,7	0,7	-	-	-	8210000812
	100	-	0,75	0,7	-	-	-	8210000813
	125	-	0,95	0,7	-	-	-	8210000814
	160	-	1,35	0,7	-	-	-	8210000816
	180	-	1,9	0,7	-	-	-	8210000817

	Diameter (mm)	Connection	Poids (kg)	Thickness (mm)	Note	Diamètre (1) (mm)	Diameter (2) (mm)	Référence
	200	-	2,2	0,7	-	-	-	8210000818
	224	-	2,25	0,7	-	-	-	8210000819
	250	-	3,05	0,7	-	-	-	8210000820
	315	-	4,3	0,7	-	-	-	8210000822
	350	-	4,77	0,7	-	-	-	8210000823
	400	-	5,5	0,9	-	-	-	8210000824
	450	-	-	-	-	-	-	8210000825
	500	-	-	-	-	-	-	8210000826
	80	-	0,09	0,7	-	-	-	8210001012
	100	-	0,13	0,7	-	-	-	8210001013
	125	-	0,18	0,7	-	-	-	8210001014
	140	-	0,22	0,7	-	-	-	8210001015
	150	-	0,24	0,7	-	-	-	8210001016
	160	-	0,26	0,7	-	-	-	8210001017
	180	-	0,35	0,7	-	-	-	8210001018
	200	-	0,4	0,7	-	-	-	8210001019
	224	-	0,49	0,7	-	-	-	8210001020
	250	-	0,62	0,7	-	-	-	8210001021
	300	-	0,88	0,7	-	-	-	8210001022
	315	-	1,15	0,7	-	-	-	8210001023
	350	-	1,6	0,7	-	-	-	8210001024
	400	-	2,12	0,9	-	-	-	8210001025
	450	-	2,63	0,9	-	-	-	8210001026
	500	-	3,2	0,9	-	-	-	8210001027
	560	-	3,86	0,9	-	-	-	8210001028
	630	-	4	0,9	-	-	-	8210001029
	710	-	4,54	0,9	-	-	-	8210001030

	Diameter (mm)	Connection	Poids (kg)	Thickness (mm)	Note	Diamètre (1) (mm)	Diameter (2) (mm)	Référence
	80	-	-	-	-	-	-	8210001031
	100	-	-	-	-	-	-	8210001032
	125	-	-	-	-	-	-	8210001033
	140	-	-	-	-	-	-	8210001034
	150	-	-	-	-	-	-	8210001035
	160	-	-	-	-	-	-	8210001036
	180	-	-	-	-	-	-	8210001037
	200	-	-	-	-	-	-	8210001038
	224	-	-	-	-	-	-	8210001039
	250	-	-	-	-	-	-	8210001040
	300	-	-	-	-	-	-	8210001041
	315	-	-	-	-	-	-	8210001042
	350	-	-	-	-	-	-	8210001043
	400	-	-	-	-	-	-	8210001044
	450	-	-	-	-	-	-	8210001045
	500	-	-	-	-	-	-	8210001046
	560	-	-	-	-	-	-	8210001047
	630	-	-	-	-	-	-	8210001048
	710	-	-	-	-	-	-	8210001049
	80	-	-	-	-	-	-	8210001820
	100	-	-	-	-	-	-	8210001821
	125	-	-	-	-	-	-	8210001822
	140	-	-	-	-	-	-	8210001823
	150	-	-	-	-	-	-	8210001824
	160	-	-	-	-	-	-	8210001825
	180	-	-	-	-	-	-	8210001826
	200	-	-	-	-	-	-	8210001827

	Diameter (mm)	Connection	Poids (kg)	Thickness (mm)	Note	Diamètre (1) (mm)	Diameter (2) (mm)	Référence
	224	-	-	-	-	-	-	8210001828
	250	-	-	-	-	-	-	8210001829
	300	-	-	-	-	-	-	8210001830
	315	-	-	-	-	-	-	8210001831
	350	-	-	-	-	-	-	8210001832
	400	-	-	-	-	-	-	8210001833
	450	-	-	-	-	-	-	8210001834
	500	-	-	-	-	-	-	8210001835
	630	-	-	-	-	-	-	8210001836
	-	-	-	-	-	-	-	8210001855
	-	-	-	-	-	-	-	8210001856
	-	-	-	-	-	-	-	8210001857
	-	-	-	-	-	-	-	8210001858
	-	-	-	-	-	-	-	8210001859
	-	-	-	-	-	-	-	8210001860
	-	-	-	-	-	-	-	8210001861
	-	-	-	-	-	-	-	8210001862
	-	-	-	-	-	-	-	8210001863
	-	-	-	-	-	-	-	8210001864
	-	-	-	-	-	-	-	8210001865
	80	QF	4,0	-	1 cylinder	-	-	8210002032*
	100	QF	4,0	-	1 cylinder	-	-	8210002033*
	125	QF	4,5	-	1 cylinder	-	-	8210002034*
	140	QF	5,5	-	1 cylinder	-	-	8210002035*
	150	QF	6,0	-	1 cylinder	-	-	8210002036*
	160	QF	6,0	-	1 cylinder	-	-	8210002037*
	180	QF	7,0	-	1 cylinder	-	-	8210002038*

	Diameter (mm)	Connection	Poids (kg)	Thickness (mm)	Note	Diamètre (1) (mm)	Diameter (2) (mm)	Référence
	200	QF	-	-	1 cylinder	-	-	8210002039*
	224	QF	7,5	-	1 cylinder	-	-	8210002040*
	250	QF	8,0	-	2 cylinders	-	-	8210002041**
	300	QF	12,0	-	2 cylinders	-	-	8210002042**
	315	QF	12,5	-	2 cylinders	-	-	8210002043**
	350	QF	14,0	-	2 cylinders	-	-	8210002044**
	400	QF	16,5	-	2 cylinders	-	-	8210002045**
	140	-	1,15	0,7	-	-	-	8210004839
	-	-	-	0,9	-	100	63	QR10063FSL
	-	-	-	0,9	-	100	80	QR10080FSL
	-	-	-	0,9	-	125	100	QR125100FSL
	-	-	-	0,9	-	125	80	QR12580FSL
	-	-	-	0,9	-	80	50	QR8050FSL
	-	-	-	0,9	-	80	63	QR8063FSL
	-	-	-	0,9	-	80	76	QR8076FSL

** 1 cylinder*
*** 2 cylinders*

QF T-Branch

QF (Quick Fit) duct 90° Branch

QF (Quick Fit) duct 90° Branch

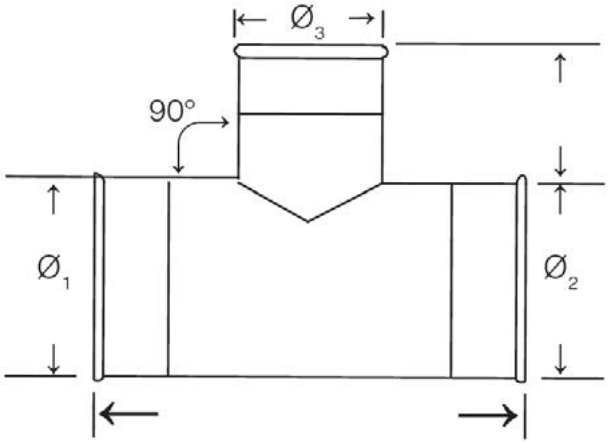

Modèles

	Diamètre (1) (mm)	Diameter (2) (mm)	Diamètre (3) (mm)	Thickness (mm)	Référence
	80	80	80	0,7	22070-080
	100	100	100	0,7	22070-100
	125	125	125	0,7	22070-125
	140	140	140	0,7	22070-140
	150	150	150	0,7	22070-150
	160	160	160	0,7	22070-160
	180	180	180	0,7	22070-180
	200	200	200	0,7	22070-200
	224	224	224	0,7	22070-224
	250	250	250	0,7	22070-250
	300	300	300	0,7	22070-300
	315	315	315	0,7	22070-315
	350	350	350	0,7	22070-350
	400	400	400	0,9	22070-400

	Diamètre (1) (mm)	Diameter (2) (mm)	Diamètre (3) (mm)	Thickness (mm)	Référence
	450	450	450	0,9	22070-450
	500	500	500	0,9	22070-500
	560	560	560	0,9	22070-560
	630	630	630	0,9	22070-630
	710	710	710	0,9	22070-710

QF Segmented bends

QF segmented bends with radius 1,5 x diameter to centerline

Modèles

	Diameter (mm)	Nom de la fiche technique	Radius	Thickness (mm)	Poids (kg)	Référence
	350	Bend Galv QF 15°	525	0,7	2,9	8210000430
	350	Bend Galv QF 30°	525	0,7	2,9	8210000431
	350	Bend Galv QF 45°	525	0,7	3,8	8210000432
	350	Bend Galv QF 60°	525	0,7	4,8	8210000433
	350	Bend Galv QF 90°	525	0,7	6,8	8210000434
	400	Bend Galv QF 15°	600	0,7	3,8	8210000435
	400	Bend Galv QF 30°	600	0,7	3,8	8210000436
	400	Bend Galv QF 45°	600	0,7	5,1	8210000437
	400	Bend Galv QF 60°	600	0,7	6,3	8210000438
	400	Bend Galv QF 90°	600	0,7	8,8	8210000439
	450	Bend Galv QF 15°	675	0,7	4,6	8210000440
	450	Bend Galv QF 30°	675	0,7	4,6	8210000441
	450	Bend Galv QF 45°	675	0,7	6,2	8210000442
	450	Bend Galv QF 60°	675	0,7	7,7	8210000443

	Diameter (mm)	Nom de la fiche technique	Radius	Thickness (mm)	Poids (kg)	Référence
	450	Bend Galv QF 90°	675	0,7	10,9	8210000444
	500	Bend Galv QF 15°	750	0,7	5,6	8210000445
	500	Bend Galv QF 30°	750	0,7	5,6	8210000446
	500	Bend Galv QF 45°	750	0,7	7,5	8210000447
	500	Bend Galv QF 60°	750	0,7	9,4	8210000448
	500	Bend Galv QF 90°	750	0,7	13,3	8210000449
	560	Bend Galv QF 15°	840	0,9	8,2	8210000450
	560	Bend Galv QF 30°	840	0,9	8,2	8210000451
	560	Bend Galv QF 45°	840	0,9	11,4	8210000452
	560	Bend Galv QF 60°	840	0,9	14,6	8210000453
	560	Bend Galv QF 90°	840	0,9	20,9	8210000454
	630	Bend Galv QF 15°	945	0,9	10,2	8210000455
	630	Bend Galv QF 30°	945	0,9	10,2	8210000456
	630	Bend Galv QF 45°	945	0,9	14,2	8210000457
	630	Bend Galv QF 60°	945	0,9	18,1	8210000458
	630	Bend Galv QF 90°	945	0,9	26,1	8210000459
	710	Bend Galv QF 15°	1065	0,9	12,6	8210000460
	710	Bend Galv QF 30°	1065	0,9	12,6	8210000461
	710	Bend Galv QF 45°	1065	0,9	17,7	8210000462
	710	Bend Galv QF 60°	1065	0,9	22,9	8210000463
	710	Bend Galv QF 90°	1065	0,9	33,2	8210000464
	206	Bend Galv QF 90°	-	-	-	8210000465
	256	Bend Galv QF 90°	-	-	-	8210000467
	356	Bend Galv QF 90°	-	-	-	8210000470
	406	Bend Galv QF 90°	-	-	-	8210000471
	456	Bend Galv QF 90°	-	-	-	8210000472

	Diameter (mm)	Nom de la fiche technique	Radius	Thickness (mm)	Poids (kg)	Référence
	506	Bend Galv QF 90°	-	-	-	8210000473

FB Duct

FB ducting offers a complete range of diameters and accessories for easy-to-fix professional installations.

Manufactured from galvanised steel, which have smoother internal surfaces and provide greatly enhanced leak resistance, FB ducting offers an unbeatable solution for all general purpose dust extraction duties.

- **BT for fast installation with no special tools, no painting, flexible working**
- **Easy to assemble installation components**
- **Neat slip duct connections to adapt and adjust ducting on site during installation**
- **Laser welded straight ducts for smoother surface and enhanced leak resistance**
- **Easy to extend or take apart completely for cleaning, reconfiguring or relocation**

Modèles

	Diameter (mm)	Length (m)	Note	Thickness (mm)	Poids (kg)	Référence
	100	500	Laser Welded	0,7	0,958	8210004396*
	100	1000	Laser Welded	0,7	1,915	8210004397*
	100	1500	Laser Welded	0,7	2,8	8210004398*
	120	500	Laser Welded	0,7	1,117	8210004399*
	120	1000	Laser Welded	0,7	2,234	8210004400*
	120	1500	Laser Welded	0,7	3,1	8210004401*
	125	500	Laser Welded	0,7	1,179	8210004402*
	125	1000	Laser Welded	0,7	2,358	8210004403*

	Diameter (mm)	Length (m)	Note	Thickness (mm)	Poids (kg)	Référence
	125	1500	Laser Welded	0,7	3,4	8210004404*
	140	500	Laser Welded	0,7	1,31	8210004405*
	140	1000	Laser Welded	0,7	2,621	8210004406*
	140	1500	Laser Welded	0,7	4	8210004407*
	150	500	Laser Welded	0,7	1,403	8210004408*
	150	1000	Laser Welded	0,7	2,806	8210004409*
	150	1500	Laser Welded	0,7	4,2	8210004410*
	160	500	Laser Welded	0,7	1,484	8210004411*
	160	1000	Laser Welded	0,7	2,968	8210004412*
	160	1500	Laser Welded	0,7	4,5	8210004413*
	180	500	Laser Welded	0,7	1,666	8210004414*
	180	1000	Laser Welded	0,7	3,332	8210004415*
	180	1500	Laser Welded	0,7	5,1	8210004416*
	200	500	Laser Welded	0,7	1,834	8210004417*
	200	1000	Laser Welded	0,7	3,668	8210004418*
	200	1500	Laser Welded	0,7	5,7	8210004419*
	220	1000	Laser Welded	0,7	4,116	8210004420*
	225	500	Laser Welded	0,7	2,058	8210004422*
	225	1000	Laser Welded	0,7	4,116	8210004423*
	225	1500	Laser Welded	0,7	6,2	8210004424*
	250	500	Laser Welded	0,7	2,282	8210004425*
	250	1000	Laser Welded	0,7	4,564	8210004426*
	250	1500	Laser Welded	0,7	7,1	8210004427*
	300	500	Laser Welded	0,7	2,716	8210004428*
	300	1000	Laser Welded	0,7	5,432	8210004429*
	300	1500	Laser Welded	0,7	8,5	8210004430*
	315	500	Laser Welded	0,9	2,384	8210004431*

	Diameter (mm)	Length (m)	Note	Thickness (mm)	Poids (kg)	Référence
	315	1000	Laser Welded	0,9	5,667	8210004432*
	315	1500	Laser Welded	0,9	8,8	8210004433*
	350	500	Laser Welded	0,9	3,144	8210004434*
	350	1000	Laser Welded	0,9	6,289	8210004435*
	350	1500	Laser Welded	0,9	9,45	8210004436*
	400	500	Laser Welded	0,9	4,608	8210004437*
	400	1000	Laser Welded	0,9	8	8210004438*
	400	1500	Laser Welded	0,9	13,6	8210004439*
	80	1500	Laser Welded	0,7	2,8	8210004440*
	80	2000	Folded seam duct	0,7	3,12	8210004441**
	100	2000	Folded seam duct	0,7	1,92	8210004442**
	120	2000	Folded seam duct	0,7	4,47	8210004443**
	125	2000	Folded seam duct	0,7	4,715	8210004444**
	140	2000	Folded seam duct	0,7	5,24	8210004445**
	150	2000	Folded seam duct	0,7	5,61	8210004446**
	160	2000	Folded seam duct	0,7	5,52	8210004447**
	180	2000	Folded seam duct	0,7	6,15	8210004448**
	200	2000	Folded seam duct	0,7	6,9	8210004449**
	220	2000	Folded seam duct	0,7	7,75	8210004450**
	225	2000	Folded seam duct	0,7	7,75	8210004451**
	250	2000	Folded seam duct	0,7	8,62	8210004452**
	300	2000	Folded seam duct	0,7	10,35	8210004453**
	315	2000	Folded seam duct	0,9	15,12	8210004454**
	350	2000	Folded seam duct	0,9	15,52	8210004455**
	400	2000	Folded seam duct	0,9	17,74	8210004456**
	450	500	Folded seam duct	0,9	5,15	8210004457**
	450	1000	Folded seam duct	0,9	10,3	8210004458**

	Diameter (mm)	Length (m)	Note	Thickness (mm)	Poids (kg)	Référence
	450	2000	Folded seam duct	0,9	19,88	8210004459**
	500	500	Folded seam duct	0,9	5,56	8210004460**
	500	1000	Folded seam duct	0,9	11,5	8210004461**
	500	2000	Folded seam duct	0,9	22,4	8210004462**
	550	500	Folded seam duct	0,9	6,25	8210004463**
	550	1000	Folded seam duct	0,9	12,5	8210004464**
	550	2000	Folded seam duct	0,9	25	8210004465**
	600	500	Folded seam duct	0,9	7,25	8210004466**
	600	1000	Folded seam duct	0,9	14,5	8210004467**
	600	2000	Folded seam duct	0,9	29	8210004468**
	630	500	Folded seam duct	0,9	7,12	8210004469**
	630	1000	Folded seam duct	0,9	14,24	8210004470**
	630	2000	Folded seam duct	0,9	28,48	8210004471**
	650	2000	Folded seam duct	0,9	29,39	8210004474**
	700	500	Folded seam duct	0,9	7,91	8210004475**
	700	1000	Folded seam duct	0,9	15,82	8210004476**
	700	2000	Folded seam duct	0,9	31,64	8210004477**
	750	500	Folded seam duct	0,9	8,44	8210004478**
	750	1000	Folded seam duct	0,9	16,88	8210004479**
	750	2000	Folded seam duct	0,9	33,76	8210004480**
	800	500	Folded seam duct	0,9	9,04	8210004481**
	800	1000	Folded seam duct	0,9	18,08	8210004482**
	800	2000	Folded seam duct	0,9	36,16	8210004483**
	850	500	Folded seam duct	0,9	9,43	8210004484**
	850	1000	Folded seam duct	0,9	18,086	8210004485**
	850	2000	Folded seam duct	0,9	36,173	8210004486**
	900	500	Folded seam duct	0,9	10,19	8210004487**

	Diameter (mm)	Length (m)	Note	Thickness (mm)	Poids (kg)	Référence
	900	1000	Folded seam duct	0,9	20,32	8210004488**
	900	2000	Folded seam duct	0,9	40,76	8210004489**
	950	500	Folded seam duct	0,9	10,76	8210004490**
	950	1000	Folded seam duct	0,9	21,52	8210004491**
	950	2000	Folded seam duct	0,9	43,04	8210004492**
	1000	500	Folded seam duct	0,9	12	8210004493**
	1000	1000	Folded seam duct	0,9	24	8210004494**
	1000	2000	Folded seam duct	0,9	48	8210004495**

** Laser Welded*
*** Folded seam duct*

Accessoires

		Référence
		8210003082*
		8210003083*
		8210003084*
		8210003085*
		8210003086*
		8210003087*
		8210003088*
		8210003089*
		8210003090*
		8210003091*
		8210003092*
		8210003093*
	Quick Clamp D=280mm Stainless	FSAE-280-RS*
		8210003094*
		8210003095*
	Clip FSAE D=350 mm	FSAE-325*

		Référence
		8210003096*
		8210003097*
		8210003099**
		8210003100**
		8210003101**
		8210003098**
		8210003039
		8210003040
		8210003041
		8210003042
		8210003043
		8210003044
		8210003045
		8210003046
		8210003047
		8210003048
		8210003050
		8210003051
		8210003052
		8210003053
		8210003054
		8210003055
		8210003056
		8210003057
		8210003058***
		8210003059***
		8210003060***

		Référence
		8210003061***
		8210003062***
		8210003063***
		8210003064***
		8210003065***
		8210003066
		8210003067
		8210003068
		8210003069
		8210003070
		8210003071
	Clip FSAD D=375 mm	FSAD-375
		8210003072
		8210003074
		8210003075
		8210003076
		8210003077
		8210003078
		8210003079
		8210003081
		8210003073
		8210003080
		8210004347****
		8210004348****
		8210004349****
		8210004350****
		8210004351****

		Référence
		8210004352****
		8210004353****
		8210004354****
		8210004355****
		8210004356****
		8210004357****
		8210004358****
		8210004359****
		8210004360****
		8210004361****
		8210004362****
		8210001108
		8210001109
		8210001110
		8210001111
		8210001112
		8210001113
		8210001114
		8210001115
		8210001116
		8210003376
		8210001118
		8210001120
		8210001121
		8210001122
		8210001123
		8210001124

		Référence
		8210001119
		8210001125
		8210001126
		8210001127
		8210001128
		8210001129
		8210001130
		8210001131
		8210001132
		8210001133
		8210003377
		8210003378
		8210003379
		8210003380
		8210003381
		8210003382
		8210003383
		8210003384
		8210003385
		8210003386
		8210003387

** Hinged Clip*
*** Bolted Clip*
**** Type I*
***** To be used in conjunction with FSAB Clips*

FB Telescopic Duct

RSTA Telescopic Duct

Telescopic Duct is an important component as it allows you to quickly adjust the length of your duct run.

Length (m)	500
Note	Laser Welded

Modèles

	Diameter (mm)	Nom de la fiche technique	Thickness (mm)	Poids (kg)	Référence
	80	Telescopic Duct Galv D=80 mm L= 500 mm, incl quicklock	0,7	1,06	8210004363*
	140	Telescopic Duct Galv D=140 mm L= 500 mm, incl quicklock	0,7	1,808	8210004367*
	150	Telescopic Duct Galv D=150 mm L= 500 mm, incl quicklock	0,7	1,948	8210004368*
	160	Telescopic Duct Galv D=160 mm L= 500 mm, incl quicklock	0,7	2,048	8210004369*
	180	Telescopic Duct Galv D=180 mm L= 500 mm, incl quicklock	0,7	2,048	8210004370*
	200	Telescopic Duct Galv D=200 mm L= 500 mm, incl quicklock	0,7	2,299	8210004371*
	225	Telescopic Duct Galv D=225 mm L= 500 mm, incl quicklock	0,7	2,53	8210004372*
	250	Telescopic Duct Galv D=250 mm L= 500 mm, incl quicklock	0,7	2,9	8210004373*
	300	Telescopic Duct Galv D=300 mm L= 500 mm, incl quicklock	0,7	3,754	8210004374*
	315	Telescopic Duct Galv D=315 mm L= 500 mm, incl quicklock	0,7	3,93	8210004375*
	350	Telescopic Duct Galv D=350 mm L= 500 mm, incl quicklock	0,7	4,52	8210004376*

	Diameter (mm)	Nom de la fiche technique	Thickness (mm)	Poids (kg)	Référence
	400	Telescopic Duct Galv D=400 mm L= 500 mm, incl quicklock	0,9	5,109	8210004377*

** Laser Welded*

FB Pressed Bends

FB Pressed Bends with radius 1,5 x diameter to centerline.

Modèles

	Diameter (mm)	Nom de la fiche technique	Radius	Poids (kg)	Référence
	80	Pressed Bend BF 15°	120	0,1	8210002889
	80	Pressed Bend BF 30°	120	0,2	8210002890
	80	Pressed Bend BF 45°	120	0,2	8210002891
	80	Pressed Bend BF 60°	120	0,3	8210002892
	80	Pressed Bend BF 90°	120	0,4	8210002893
	100	Pressed Bend BF 15°	150	0,2	8210002894
	100	Pressed Bend BF 30°	150	0,3	8210002895
	100	Pressed Bend BF 45°	150	0,3	8210002896
	100	Pressed Bend BF 60°	150	0,4	8210002897
	100	Pressed Bend BF 90°	150	0,5	8210002898
	120	Pressed Bend BF 15°	180	0,4	8210002899
	120	Pressed Bend BF 30°	180	0,3	8210002900
	120	Pressed Bend BF 45°	180	0,4	8210002901
	120	Pressed Bend BF 60°	180	0,6	8210002902

	Diameter (mm)	Nom de la fiche technique	Radius	Poids (kg)	Référence
	120	Pressed Bend BF 90°	180	0,8	8210002903
	125	Pressed Bend BF 15°	188	0,4	8210002904
	125	Pressed Bend BF 30°	188	0,3	8210002905
	125	Pressed Bend BF 45°	188	0,4	8210002906
	125	Pressed Bend BF 60°	188	0,6	8210002907
	125	Pressed Bend BF 90°	188	0,8	8210002908
	140	Pressed Bend BF 15°	210	0,4	8210002909
	140	Pressed Bend BF 30°	210	0,4	8210002910
	140	Pressed Bend BF 45°	210	0,5	8210002911
	140	Pressed Bend BF 60°	210	0,7	8210002912
	140	Pressed Bend BF 90°	210	1	8210002913
	150	Pressed Bend BF 15°	225	0,4	8210002914
	150	Pressed Bend BF 30°	225	0,5	8210002915
	150	Pressed Bend BF 45°	225	0,5	8210002916
	150	Pressed Bend BF 60°	225	0,7	8210002917
	150	Pressed Bend BF 90°	225	1,1	8210002918
	160	Pressed Bend BF 15°	240	0,4	8210002919
	160	Pressed Bend BF 30°	240	0,5	8210002920
	160	Pressed Bend BF 45°	240	0,6	8210002921
	160	Pressed Bend BF 60°	240	0,7	8210002922
	160	Pressed Bend BF 90°	240	1,2	8210002923
	180	Pressed Bend BF 15°	270	0,5	8210002924
	180	Pressed Bend BF 30°	270	0,7	8210002925
	180	Pressed Bend BF 45°	270	1	8210002926
	180	Pressed Bend BF 60°	270	1,2	8210002927
	180	Pressed Bend BF 90°	270	1,6	8210002928
	200	Pressed Bend BF 15°	300	0,7	8210002929

	Diameter (mm)	Nom de la fiche technique	Radius	Poids (kg)	Référence
	200	Pressed Bend BF 30°	300	0,7	8210002930
	200	Pressed Bend BF 45°	300	1	8210002931
	200	Pressed Bend BF 60°	300	1,3	8210002932
	200	Pressed Bend BF 90°	300	1,9	8210002933
	220	Pressed Bend BF 30°	330	1	8210002934
	220	Pressed Bend BF 45°	330	1,6	8210002935
	220	Pressed Bend BF 60°	330	1,7	8210002936
	220	Pressed Bend BF 90°	330	2,4	8210002937
	224	Pressed Bend BF 15°	336	0,9	8210002938
	224	Pressed Bend BF 30°	336	1,3	8210002939
	224	Pressed Bend BF 45°	336	1,6	8210002940
	224	Pressed Bend BF 60°	336	1,7	8210002941
	224	Pressed Bend BF 90°	336	2,4	8210002942
	250	Pressed Bend BF 15°	375	0,9	8210002943
	250	Pressed Bend BF 30°	375	1,5	8210002944
	250	Pressed Bend BF 45°	375	1,6	8210002945
	250	Pressed Bend BF 60°	375	1,9	8210002946
	250	Pressed Bend BF 90°	375	3	8210002947
	275	Pressed Bend BF 15°	413	0,9	8210002948
	275	Pressed Bend BF 30°	413	1,85	8210002949
	275	Pressed Bend BF 45°	413	1,8	8210002950
	275	Pressed Bend BF 60°	413	2,15	8210002951
	275	Pressed Bend BF 90°	413	3,1	8210002952
	300	Pressed Bend BF 15°	450	1,3	8210002953
	300	Pressed Bend BF 30°	450	2,2	8210002954
	300	Pressed Bend BF 45°	450	2,3	8210002955
	300	Pressed Bend BF 60°	450	2,4	8210002956

	Diameter (mm)	Nom de la fiche technique	Radius	Poids (kg)	Référence
	300	Pressed Bend BF 90°	450	3,2	8210002957
	315	Pressed Bend BF 15°	472	0,9	8210002958
	315	Pressed Bend BF 30°	472	2,2	8210002959
	315	Pressed Bend BF 45°	472	2,4	8210002960
	315	Pressed Bend BF 60°	472	2,5	8210002961
	315	Pressed Bend BF 90°	472	5	8210002962

FB Segmented Bends

FB Segmented Bends with radius 1,5 x diameter to centerline

Thickness (mm)	0,9

Modèles

	Diameter (mm)	Nom de la fiche technique	Radius	Poids (kg)	Référence
	350	Segmented Bend FB 15°	525	1,23	8210002963
	350	Segmented Bend FB 30°	525	2,18	8210002964
	350	Segmented Bend FB 45°	525	3,35	8210002965
	350	Segmented Bend FB 60°	525	4,53	8210002966
	350	Segmented Bend FB 90°	525	6,89	8210002967
	400	Segmented Bend FB 15°	600	1,68	8210002968
	400	Segmented Bend FB 30°	600	2,66	8210002969
	400	Segmented Bend FB 45°	600	4,11	8210002970
	400	Segmented Bend FB 60°	600	5,56	8210002971
	400	Segmented Bend FB 90°	600	8,47	8210002972
	450	Segmented Bend FB 15°	675	2,31	8210002973
	450	Segmented Bend FB 30°	675	3,63	8210002974

	Diameter (mm)	Nom de la fiche technique	Radius	Poids (kg)	Référence
	450	Segmented Bend FB 45°	675	5,59	8210002975
	450	Segmented Bend FB 60°	675	7,55	8210002976
	450	Segmented Bend FB 90°	675	11,47	8210002977
	500	Segmented Bend FB 15°	750	3,29	8210002978
	500	Segmented Bend FB 30°	750	4,52	8210002979
	500	Segmented Bend FB 45°	750	6,95	8210002980
	500	Segmented Bend FB 60°	750	9,37	8210002981
	500	Segmented Bend FB 90°	750	14,21	8210002982
	550	Segmented Bend FB 15°	825	3,6	8210002983
	550	Segmented Bend FB 30°	825	5,9	8210002984
	550	Segmented Bend FB 45°	825	9,04	8210002985
	550	Segmented Bend FB 60°	825	12,18	8210002986
	550	Segmented Bend FB 90°	825	18,46	8210002987
	600	Segmented Bend FB 15°	900	3,78	8210002988
	600	Segmented Bend FB 30°	900	6,38	8210002989
	600	Segmented Bend FB 45°	900	9,91	8210002990
	600	Segmented Bend FB 60°	900	13,44	8210002991
	600	Segmented Bend FB 90°	900	20,5	8210002992
	630	Segmented Bend FB 15°	945	3,98	8210002993
	630	Segmented Bend FB 30°	945	6,58	8210002994
	630	Segmented Bend FB 45°	945	10,11	8210002995
	630	Segmented Bend FB 60°	945	13,64	8210002996
	630	Segmented Bend FB 90°	945	20,7	8210002997
	650	Segmented Bend FB 15°	975	4,18	8210002998
	650	Segmented Bend FB 30°	975	6,78	8210002999
	650	Segmented Bend FB 45°	975	10,31	8210003000
	650	Segmented Bend FB 60°	975	13,84	8210003001

	Diameter (mm)	Nom de la fiche technique	Radius	Poids (kg)	Référence
	650	Segmented Bend FB 90°	975	20,9	8210003002
	700	Segmented Bend FB 15°	1050	4,47	8210003003
	700	Segmented Bend FB 30°	1050	7,39	8210003004
	700	Segmented Bend FB 45°	1050	11,37	8210003005
	700	Segmented Bend FB 60°	1050	15,35	8210003006
	700	Segmented Bend FB 90°	1050	23,31	8210003007
	750	Segmented Bend FB 15°	1125	4,77	8210003008
	750	Segmented Bend FB 30°	1125	7,69	8210003009
	750	Segmented Bend FB 45°	1125	11,67	8210003010
	750	Segmented Bend FB 60°	1125	15,65	8210003011
	750	Segmented Bend FB 90°	1125	23,61	8210003012
	800	Segmented Bend FB 15°	1200	5,16	8210003013
	800	Segmented Bend FB 30°	1200	8,46	8210003014
	800	Segmented Bend FB 45°	1200	12,96	8210003015
	800	Segmented Bend FB 60°	1200	17,46	8210003016
	800	Segmented Bend FB 90°	1200	26,45	8210003017
	850	Segmented Bend FB 15°	1275	5,48	8210003018
	850	Segmented Bend FB 30°	1275	8,99	8210003019
	850	Segmented Bend FB 45°	1275	13,76	8210003020
	850	Segmented Bend FB 60°	1275	18,54	8210003021
	850	Segmented Bend FB 90°	1275	28,09	8210003022
	900	Segmented Bend FB 15°	1350	5,8	8210003023
	900	Segmented Bend FB 30°	1350	9,51	8210003024
	900	Segmented Bend FB 45°	1350	14,56	8210003025
	900	Segmented Bend FB 60°	1350	19,62	8210003026
	900	Segmented Bend FB 90°	1350	29,72	8210003027
	950	Segmented Bend FB 15°	1425	6,13	8210003028

	Diameter (mm)	Nom de la fiche technique	Radius	Poids (kg)	Référence
	950	Segmented Bend FB 30°	1425	10,04	8210003029
	950	Segmented Bend FB 45°	1425	15,37	8210003030
	950	Segmented Bend FB 60°	1425	20,71	8210003031
	950	Segmented Bend FB 90°	1425	31,39	8210003032
	1000	Segmented Bend FB 15°	1500	6,44	8210003033
	1000	Segmented Bend FB 30°	1500	10,56	8210003034
	1000	Segmented Bend FB 45°	1500	0,4	8210003035
	1000	Segmented Bend FB 60°	1500	21,78	8210003036
	1000	Segmented Bend FB 90°	1500	33,01	8210003037

FB Branch

Branches (30 degrees) for FB ducting

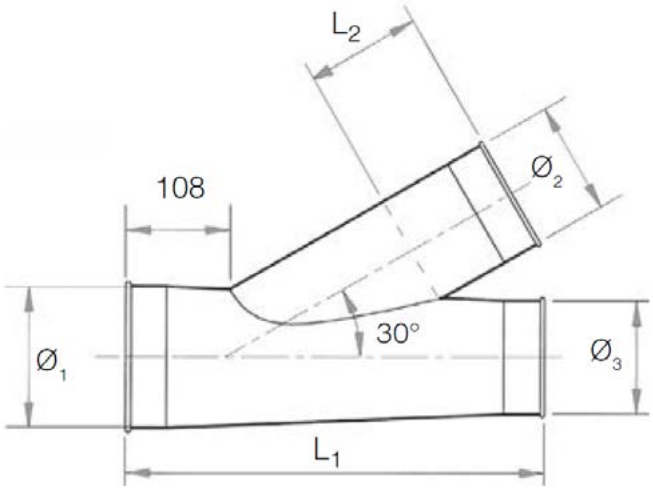

L1 = (Ø2 x 2) + 236
L2 = (Ø2 / 2) + 58
Ø3 must be smaller than or equal to Ø1
Ø2 must be smaller than or equal to Ø3

Modèles

	Diamètre (1) (mm)	Diameter (2) (mm)	Diamètre (3) (mm)	Thickness (mm)	Poids (kg)	Note	Référence
	80	80	80	0,7	0,8	-	8240005669
	100	80	80	0,7	1,145	-	8240005670
	100	80	100	0,7	1,145	-	8240005671
	100	100	100	0,7	1,145	-	8240005672
	120	80	120	0,7	1,25	-	8240005675
	120	100	100	0,7	1,25	-	8240005676
	120	100	120	0,7	1,25	-	8240005677
	120	120	120	0,7	1,25	-	8240005678
	125	80	125	0,7	1,4	-	8240005682
	125	100	100	0,7	1,4	-	8240005683
	125	100	125	0,7	1,4	-	8240005685
	125	125	125	0,7	1,4	-	8240005688

	Diamètre (1) (mm)	Diameter (2) (mm)	Diamètre (3) (mm)	Thickness (mm)	Poids (kg)	Note	Référence
	140	80	140	0,7	1,8	-	8240005693
	140	100	100	0,7	1,8	-	8240005694
	140	120	140	0,7	1,8	-	8240005700
	140	125	140	0,7	1,8	-	8240005702
	140	140	140	0,7	1,8	-	8240005703
	150	80	150	0,7	1,8	-	8240005709
	150	100	150	0,7	1,8	-	8240005714
	150	120	120	0,7	1,8	-	8240005715
	150	120	150	0,7	1,8	-	8240005718
	150	125	150	0,7	1,8	-	8240005721
	150	150	150	0,7	1,8	-	8240005724
	160	80	160	0,7	1,9	-	8240005731
	160	100	100	0,7	1,9	-	8240005732
	160	100	160	0,7	1,9	-	8240005737
	160	120	160	0,7	1,9	-	8240005742
	160	125	125	0,7	1,9	-	8240005743
	160	125	160	0,7	1,9	-	8240005746
	160	160	160	0,7	1,9	-	8240005752
	180	80	180	0,7	2,2	-	8240005760
	180	100	180	0,7	2,2	-	8240005767
	180	120	180	0,7	2,2	-	8240005773
	180	125	180	0,7	2,2	-	8240005778
	180	150	180	0,7	2,2	-	8240005785
	180	180	180	0,7	2,2	-	8240005788
	200	80	200	0,7	2,9	-	8240005797
	200	100	200	0,7	2,9	-	8240005805
	200	120	200	0,7	2,9	-	8240005812

	Diamètre (1) (mm)	Diameter (2) (mm)	Diamètre (3) (mm)	Thickness (mm)	Poids (kg)	Note	Référence
	200	125	125	0,7	2,9	-	8240005813
	200	125	200	0,7	2,9	-	8240005818
	200	150	200	0,7	2,9	-	8240005827
	200	160	160	0,7	2,9	-	8240005828
	200	160	200	0,7	2,9	-	8240005830
	200	200	200	0,7	3,5	-	8240005833
	225	100	100	0,7	3,5	-	8240005844
	225	100	225	0,7	3,5	-	8240005852
	225	120	225	0,7	3,5	-	8240005860
	225	125	225	0,7	3,5	-	8240005867
	225	150	225	0,7	3,5	-	8240005878
	225	160	225	0,7	3,5	-	8240005882
	225	225	225	0,7	3,5	-	8240005888
	250	80	200	0,7	3,5	-	8240005897
	250	80	250	0,7	3,5	-	8240005899
	250	100	100	0,7	3,5	-	8240005900
	250	100	200	0,7	3,5	-	8240005907
	250	100	250	0,7	3,5	-	8240005909
	250	120	200	0,7	3,5	-	8240005916
	250	120	250	0,7	3,5	-	8240005918
	250	125	200	0,7	3,5	-	8240005924
	250	125	250	0,7	3,5	-	8240005926
	250	150	200	0,7	3,5	-	8240005937
	250	150	250	0,7	3,5	-	8240005939
	250	160	160	0,7	3,5	-	8240005940
	250	160	250	0,7	3,5	-	8240005944
	250	200	250	0,7	3,5	-	8240005951

	Diamètre (1) (mm)	Diameter (2) (mm)	Diamètre (3) (mm)	Thickness (mm)	Poids (kg)	Note	Référence
	250	250	250	0,7	3,5	-	8240005954
	300	100	300	0,7	4,5	-	8240006032
	300	120	250	0,7	4,5	-	8240006041
	300	120	300	0,7	4,5	-	8240006043
	300	125	300	0,7	4,5	-	8240006053
	300	150	300	0,7	4,5	-	8240006070
	300	160	250	0,7	4,5	-	8240006075
	300	160	300	0,7	4,5	-	8240006077
	300	200	300	0,7	4,5	-	8240006088
	300	300	300	0,7	4,5	-	8240006098
	315	100	315	0,7	5,9	-	8240006111
	315	120	315	0,7	5,9	-	8240006123
	315	125	200	0,7	5,9	-	8240006129
	315	125	250	0,7	5,9	-	8240006131
	315	125	315	0,7	5,9	-	8240006134
	315	150	315	0,7	5,9	-	8240006153
	315	160	200	0,7	5,9	-	8240006156
	350	160	250	0,7	7,4	-	8240006158
	350	160	315	0,7	7,4	-	8240006161
	315	315	315	0,7	5,9	-	8240006189
	350	120	250	0,7	7,4	-	8240006198
	350	120	300	0,7	7,4	-	8240006200
	350	120	350	0,7	7,4	-	8240006202
	350	125	250	0,7	7,4	-	8240006210
	350	125	300	0,7	7,4	-	8240006212
	350	125	350	0,7	7,4	-	8240006214
	350	150	250	0,7	7,4	-	8240006231

	Diamètre (1) (mm)	Diameter (2) (mm)	Diamètre (3) (mm)	Thickness (mm)	Poids (kg)	Note	Référence
	350	150	300	0,7	7,4	-	8240006233
	350	150	350	0,7	7,4	-	8240006235
	350	160	250	0,7	7,4	-	8240006240
	350	160	300	0,7	7,4	-	8240006242
	350	160	350	0,7	7,4	-	8240006244
	350	200	250	0,7	7,4	-	8240006255
	350	200	350	0,7	7,4	-	8240006259
	350	250	350	0,7	7,4	-	8240006270
	350	350	350	0,7	7,4	-	8240006280
	400	120	350	0,7	8,5	-	8240006293
	400	120	400	0,7	8,5	-	8240006294
	400	125	300	0,7	8,5	-	8240006304
	400	125	350	0,7	8,5	-	8240006306
	400	125	400	0,7	8,5	-	8240006307
	400	150	350	0,7	8,5	-	8240006329
	400	150	400	0,7	8,5	-	8240006330
	400	160	300	0,7	8,5	-	8240006337
	400	160	350	0,7	8,5	-	8240006339
	450	160	400	0,7	8,5	-	8240006340
	450	200	300	0,7	8,5	-	8240006354
	450	200	400	0,7	8,5	-	8240006357
	400	225	300	0,7	8,5	-	8240006361
	450	250	400	0,7	8,5	-	8240006370
	400	315	400	0,7	8,5	-	8240006382
	400	400	400	0,7	8,5	-	8240006385
	450	150	350	0,7	11,6	-	8240006408
	450	150	450	0,7	11,6	-	8240006410

	Diamètre (1) (mm)	Diameter (2) (mm)	Diamètre (3) (mm)	Thickness (mm)	Poids (kg)	Note	Référence
	450	160	350	0,7	11,6	-	8240006419
	450	160	400	0,7	11,6	-	8240006420
	450	160	450	0,7	11,6	-	8240006421
	450	200	350	0,7	11,6	-	8240006438
	450	200	400	0,7	11,6	-	8240006439
	450	200	450	0,7	11,6	-	8240006440
	450	225	450	0,7	11,6	-	8240006448
	450	250	400	0,7	11,6	-	8240006454
	450	450	450	0,7	11,6	-	8240006476
	500	150	500	0,7	12,5	-	8240006489
	500	160	450	0,7	12,5	-	8240006500
	500	160	500	0,7	12,5	-	8240006501
	500	200	400	0,7	12,5	-	8240006520
	500	200	450	0,7	12,5	-	8240006521
	500	200	500	0,7	12,5	-	8240006522
	500	225	450	0,7	12,5	-	8240006530
	500	225	500	0,7	12,5	-	8240006531
	500	250	450	0,7	12,5	-	8240006538
	80	-	-	0,7	0,8	When ordering please define Ø1,Ø2,Ø3 dimensions	GSAA-080*
	100	-	-	0,7	1,15	When ordering please define Ø1,Ø2,Ø3 dimensions	GSAA-100*
	120	-	-	0,7	1,45	When ordering please define Ø1,Ø2,Ø3 dimensions	GSAA-120*
	125	-	-	0,7	1,45	When ordering please define Ø1,Ø2,Ø3 dimensions	GSAA-125*
	140	-	-	0,7	1,8	When ordering please define Ø1,Ø2,Ø3 dimensions	GSAA-140*
	150	-	-	0,7	1,8	When ordering please define Ø1,Ø2,Ø3 dimensions	GSAA-150*
	150	-	-	0,7	1,79	When ordering please define Ø1,Ø2,Ø3 dimensions	GSAA-160*
	180	-	-	0,7	2,5	When ordering please define Ø1,Ø2,Ø3 dimensions	GSAA-180*

	Diamètre (1) (mm)	Diameter (2) (mm)	Diamètre (3) (mm)	Thickness (mm)	Poids (kg)	Note	Référence
	200	-	-	0,7	2,5	When ordering please define Ø1,Ø2,Ø3 dimensions	GSAA-200*
	225	-	-	0,7	4,3	When ordering please define Ø1,Ø2,Ø3 dimensions	GSAA-225*
	250	-	-	0,7	3,26	When ordering please define Ø1,Ø2,Ø3 dimensions	GSAA-250*
	300	-	-	0,7	5,5	When ordering please define Ø1,Ø2,Ø3 dimensions	GSAA-300*
	300	80	300	0,7	4,5	-	GSAA-300830
	315	-	-	0,7	5,9	When ordering please define Ø1,Ø2,Ø3 dimensions	GSAA-315*
	315	80	315	0,7	5,9	-	GSAA-320832
	350	-	-	0,7	7,4	When ordering please define Ø1,Ø2,Ø3 dimensions	GSAA-350*
	350	100	250	0,7	7,4	-	GSAA-351025
	350	100	300	0,7	5,9	-	GSAA-351030
	350	100	350	0,7	5,9	-	GSAA-351035
	400	-	-	0,7	7,4	When ordering please define Ø1,Ø2,Ø3 dimensions	GSAA-400*
	400	100	300	0,7	8,5	-	GSAA-401030
	400	100	350	0,7	8,5	-	GSAA-401035
	400	100	400	0,7	8,5	-	GSAA-401040
	450	-	-	0,7	11,68	When ordering please define Ø1,Ø2,Ø3 dimensions	GSAA-450*
	450	100	400	0,7	11,6	-	GSAA-451040
	450	100	450	0,7	11,6	-	GSAA-451045
	450	100	450	0,7	11,6	-	GSAA-451245
	450	125	400	0,7	11,6	-	GSAA-451340
	450	125	450	0,7	11,6	-	GSAA-451345
	500	-	-	0,7	12,5	When ordering please define Ø1,Ø2,Ø3 dimensions	GSAA-500*
	500	100	500	0,7	12,5	-	GSAA-501050
	500	120	500	0,7	12,5	-	GSAA-501250
	500	125	450	0,7	12,5	-	GSAA-501345
	500	125	500	0,7	12,5	-	GSAA-501350

	Diamètre (1) (mm)	Diameter (2) (mm)	Diamètre (3) (mm)	Thickness (mm)	Poids (kg)	Note	Référence
	550	-	-	0,9	15	When ordering please define Ø1,Ø2,Ø3 dimensions	GSAA-550*
	600	-	-	0,9	18	When ordering please define Ø1,Ø2,Ø3 dimensions	GSAA-600*
	630	-	-	0,9	19	When ordering please define Ø1,Ø2,Ø3 dimensions	GSAA-630*
	650	-	-	0,9	20	When ordering please define Ø1,Ø2,Ø3 dimensions	GSAA-650*
	700	-	-	0,9	22	When ordering please define Ø1,Ø2,Ø3 dimensions	GSAA-700*
	750	-	-	0,9	26	When ordering please define Ø1,Ø2,Ø3 dimensions	GSAA-750*
	800	-	-	0,9	30	When ordering please define Ø1,Ø2,Ø3 dimensions	GSAA-800*

** When ordering please define Ø1,Ø2,Ø3 dimensions*

FB Double Branch

Double branch forFB ducting

Note	When ordering please define Ø1,Ø2,Ø3,Ø4 dimensions

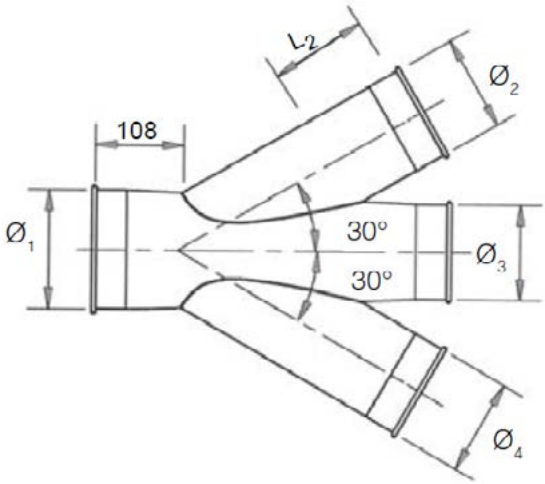

L1 = (Ø2 x 2) + 236,
L2 = (Ø2 / 2) + 58,
Ø3 must be smaller than or equal to Ø1,
Ø2 must be smaller than or equal to Ø3,
Ø4 must be smaller than or equal to Ø3

Modèles

	Diamètre (1) (mm)	Thickness (mm)	Poids (kg)	Référence
	80	0,7	1	GDAA-080*
	100	0,7	1,7	GDAA-100*
	120	0,7	2,33	GDAA-120*
	125	0,7	2,5	GDAA-125*
	140	0,7	3,03	GDAA-140*
	150	0,7	3,41	GDAA-150*
	160	0,7	3,18	GDAA-160*
	180	0,7	3,91	GDAA-180*
	200	0,7	4,71	GDAA-200*
	225	0,7	5,82	GDAA-225*

	Diamètre (1) (mm)	Thickness (mm)	Poids (kg)	Référence
	250	0,7	7,05	GDAA-250*
	300	0,7	9,84	GDAA-300*
	315	0,7	10,77	GDAA-315*
	350	0,9	15,72	GDAA-350*
	400	0,9	20,19	GDAA-400*
	450	0,9	25,21	GDAA-450*
	500	0,9	30,78	GDAA-500*
	550	0,9	36,91	GDAA-550*
	600	0,9	43,59	GDAA-600*
	630	0,9	47,87	GDAA-630*
	650	0,9	50,83	GDAA-650*
	700	0,9	58,62	GDAA-700*
	750	0,9	66,97	GDAA-750*
	800	0,9	75,87	GDAA-800*

** When ordering please define Ø1,Ø2,Ø3,Ø4 dimensions*

FB Y-Branch

Y-Branches for FB ducting

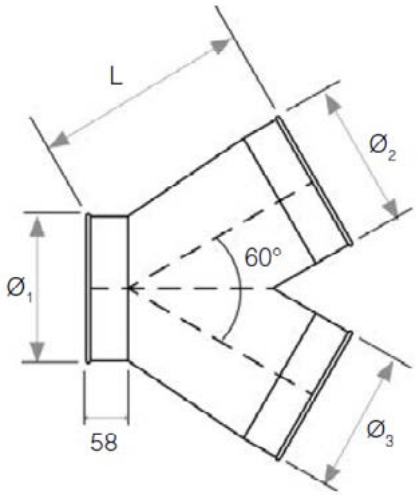

L = Ø1 + 100,
Ø2 and Ø3 must be smaller than or equal to Ø1

Modèles

	Diamètre (1) (mm)	Diameter (2) (mm)	Diamètre (3) (mm)	Thickness (mm)	Poids (kg)	Note	Référence
	80	80	80	0,7	0,4	-	8240007278
	100	80	80	0,7	0,6	-	8240007279
	100	100	100	0,7	0,6	-	8240007280
	120	100	100	0,7	0,8	-	8240007282
	120	120	120	0,7	0,8	-	8240007283
	125	80	0	0,7	0,8	-	8240007284
	125	100	100	0,7	0,8	-	8240007285
	125	125	125	0,7	0,8	-	8240007287
	140	140	140	0,7	0,9	-	8240007292
	150	100	100	0,7	1	-	8240007294
	150	125	125	0,7	1	-	8240007296
	150	150	150	0,7	1	-	8240007298
	160	100	100	0,7	1,1	-	8240007300

	Diamètre (1) (mm)	Diameter (2) (mm)	Diamètre (3) (mm)	Thickness (mm)	Poids (kg)	Note	Référence
	160	125	125	0,7	1,1	-	8240007302
	160	160	160	0,7	1,1	-	8240007305
	180	180	180	0,7	1,3	-	8240007313
	200	160	160	0,7	1,8	-	8240007320
	200	200	200	0,7	1,8	-	8240007322
	225	225	225	0,7	2,2	-	8240007332
	250	160	160	0,7	2,5	-	8240007339
	250	200	200	0,7	2,5	-	8240007341
	250	250	250	0,7	2,5	-	8240007343
	300	200	200	0,7	2,8	-	8240007362
	300	250	250	0,7	2,8	-	8240007364
	300	300	300	0,7	2,8	-	8240007366
	315	200	200	0,7	2,9	-	8240007374
	315	250	250	0,7	2,9	-	8240007376
	315	315	315	0,7	2,9	-	8240007379
	-	-	-	0,7	0,4	When ordering please define Ø1,Ø2 dimensions	HSAA-080*
	80	54 rk	54 rk	0,7	0,4	-	HSAA-085454
	100	-	-	0,7	0,6	When ordering please define Ø1,Ø2 dimensions	HSAA-100*
	-	-	-	0,7	0,8	When ordering please define Ø1,Ø2 dimensions	HSAA-120*
	-	-	-	0,7	0,8	When ordering please define Ø1,Ø2 dimensions	HSAA-125*
	125	100	80	0,7	0,8	-	HSAA-131008
	-	-	-	0,7	0,9	When ordering please define Ø1,Ø2 dimensions	HSAA-140*
	-	-	-	0,7	1	When ordering please define Ø1,Ø2 dimensions	HSAA-150*
	-	-	-	0,7	1,1	When ordering please define Ø1,Ø2 dimensions	HSAA-160*
	-	-	-	0,7	1,3	When ordering please define Ø1,Ø2 dimensions	HSAA-180*
	-	-	-	0,7	1,8	When ordering please define Ø1,Ø2 dimensions	HSAA-200*
	-	-	-	0,7	2,2	When ordering please define Ø1,Ø2 dimensions	HSAA-225*

	Diamètre (1) (mm)	Diameter (2) (mm)	Diamètre (3) (mm)	Thickness (mm)	Poids (kg)	Note	Référence
	-	-	-	0,7	2,5	When ordering please define Ø1,Ø2 dimensions	HSAA-250*
	-	-	-	0,7	2,8	When ordering please define Ø1,Ø2 dimensions	HSAA-300*
	-	-	-	0,7	2,9	When ordering please define Ø1,Ø2 dimensions	HSAA-315*
	-	-	-	0,7	3,8	When ordering please define Ø1,Ø2 dimensions	HSAA-350*
	-	-	-	0,7	4,3	When ordering please define Ø1,Ø2 dimensions	HSAA-400*
	-	-	-	0,7	5,5	When ordering please define Ø1,Ø2 dimensions	HSAA-450*
	-	-	-	0,7	6,1	When ordering please define Ø1,Ø2 dimensions	HSAA-500*
	-	-	-	0,9	7,8	When ordering please define Ø1,Ø2 dimensions	HSAA-550*
	-	-	-	0,9	8,5	When ordering please define Ø1,Ø2 dimensions	HSAA-600*
	-	-	-	0,9	9,5	When ordering please define Ø1,Ø2 dimensions	HSAA-630*
	-	-	-	0,9	12	When ordering please define Ø1,Ø2 dimensions	HSAA-650*
	-	-	-	0,9	13	When ordering please define Ø1,Ø2 dimensions	HSAA-700*
	-	-	-	0,9	16	When ordering please define Ø1,Ø2 dimensions	HSAA-750*
	-	-	-	0,9	19	When ordering please define Ø1,Ø2 dimensions	HSAA-800*

** When ordering please define Ø1,Ø2 dimensions*

FB Cut-In Branch

Cut-In Branches for FB ducting

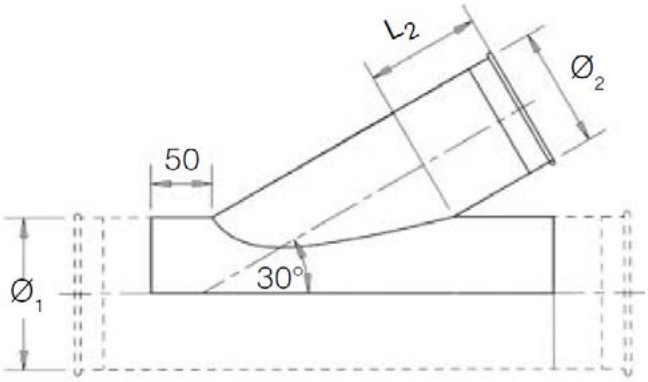

L2 = (Ø2 / 2) + 58,
Ø2 must be smaller than or equal to Ø1

Modèles

	Diamètre (1) (mm)	Diameter (2) (mm)	Thickness (mm)	Poids (kg)	Note	Référence
	80	80	0,7	0,6	-	8240005154
	100	80	0,7	0,83	-	8240005155
	100	100	0,7	0,83	-	8240005156
	120	80	0,7	1,1	-	8240005157
	120	100	0,7	1,1	-	8240005158
	120	120	0,7	1,1	-	8240005159
	125	80	0,7	1,1	-	8240005160
	125	100	0,7	1,1	-	8240005161
	125	125	0,7	1,1	-	8240005163
	140	80	0,7	1,4	-	8240005164
	140	100	0,7	1,4	-	8240005165
	140	120	0,7	1,4	-	8240005166
	140	125	0,7	1,4	-	8240005167

	Diamètre (1) (mm)	Diameter (2) (mm)	Thickness (mm)	Poids (kg)	Note	Référence
	140	140	0,7	1,4	-	8240005168
	150	80	0,7	1,56	-	8240005169
	150	100	0,7	1,56	-	8240005170
	150	120	0,7	1,56	-	8240005171
	150	125	0,7	1,56	-	8240005172
	150	150	0,7	1,56	-	8240005174
	160	80	0,7	1,73	-	8240005175
	160	100	0,7	1,73	-	8240005176
	160	120	0,7	1,73	-	8240005177
	160	125	0,7	1,73	-	8240005178
	160	150	0,7	1,73	-	8240005180
	160	160	0,7	1,73	-	8240005181
	180	80	0,7	2,1	-	8240005182
	180	100	0,7	2,1	-	8240005183
	180	120	0,7	2,1	-	8240005184
	180	125	0,7	2,1	-	8240005185
	180	160	0,7	2,1	-	8240005188
	180	180	0,7	2,1	-	8240005189
	200	80	0,7	2,51	-	8240005190
	200	100	0,7	2,51	-	8240005191
	200	120	0,7	2,51	-	8240005192
	200	125	0,7	2,51	-	8240005193
	200	150	0,7	2,51	-	8240005195
	200	160	0,7	2,51	-	8240005196
	200	200	0,7	2,51	-	8240005198
	225	80	0,7	2,51	-	8240005199
	225	100	0,7	2,51	-	8240005200

	Diamètre (1) (mm)	Diameter (2) (mm)	Thickness (mm)	Poids (kg)	Note	Référence
	225	120	0,7	2,51	-	8240005201
	225	125	0,7	2,51	-	8240005202
	225	150	0,7	2,51	-	8240005204
	225	160	0,7	2,51	-	8240005205
	225	200	0,7	2,51	-	8240005207
	250	80	0,7	3,68	-	8240005209
	250	120	0,7	3,68	-	8240005211
	250	125	0,7	3,68	-	8240005212
	250	150	0,7	3,68	-	8240005214
	250	160	0,7	3,68	-	8240005215
	250	180	0,7	3,68	-	8240005216
	250	200	0,7	3,68	-	8240005217
	300	80	0,7	5,06	-	8240005232
	300	100	0,7	5,06	-	8240005233
	300	120	0,7	5,06	-	8240005234
	300	125	0,7	5,06	-	8240005235
	300	150	0,7	5,06	-	8240005237
	300	160	0,7	5,06	-	8240005238
	300	180	0,7	5,06	-	8240005239
	300	200	0,7	5,06	-	8240005240
	315	80	0,7	5,52	-	8240005245
	315	100	0,7	5,52	-	8240005246
	315	120	0,7	5,52	-	8240005247
	315	125	0,7	5,52	-	8240005248
	315	150	0,7	5,52	-	8240005250
	315	160	0,7	5,52	-	8240005251
	315	180	0,7	5,52	-	8240005252

	Diamètre (1) (mm)	Diameter (2) (mm)	Thickness (mm)	Poids (kg)	Note	Référence
	315	200	0,7	5,52	-	8240005253
	350	80	0,9	8,58	-	8240005259
	350	100	0,7	5,52	-	8240005260
	350	120	0,9	8,58	-	8240005261
	350	125	0,9	8,58	-	8240005262
	350	150	0,9	8,58	-	8240005264
	350	160	0,9	8,58	-	8240005265
	350	180	0,9	8,58	-	8240005266
	350	200	0,9	8,58	-	8240005267
	400	100	0,9	10,93	-	8240005274
	400	120	0,9	13,56	-	8240005275
	400	125	0,9	13,56	-	8240005276
	400	150	0,9	13,56	-	8240005278
	400	160	0,9	10,93	-	8240005279
	400	180	0,9	13,56	-	8240005280
	400	200	0,9	13,56	-	8240005281
	450	120	0,9	13,56	-	8240005289
	450	125	0,9	13,56	-	8240005290
	450	150	0,9	13,56	-	8240005292
	450	160	0,9	13,56	-	8240005293
	450	180	0,9	13,56	-	8240005294
	450	200	0,9	13,56	-	8240005295
	500	125	0,9	16,48	-	8240005304
	500	150	0,9	16,48	-	8240005306
	500	160	0,9	16,48	-	8240005307
	500	180	0,9	16,48	-	8240005308
	500	200	0,9	16,48	When ordering please define Ø1,Ø2 dimensions	8240005309*

	Diamètre (1) (mm)	Diameter (2) (mm)	Thickness (mm)	Poids (kg)	Note	Référence
	80	-	0,7	0,6	When ordering please define Ø1,Ø2 dimensions	GSAP-080*
	100	-	0,7	0,83	When ordering please define Ø1,Ø2 dimensions	GSAP-100*
	120	-	0,7	1,1	When ordering please define Ø1,Ø2 dimensions	GSAP-120*
	125	125	0,7	1,1	When ordering please define Ø1,Ø2 dimensions	GSAP-125*
	140	-	0,7	1,4	When ordering please define Ø1,Ø2 dimensions	GSAP-140*
	150	-	0,7	1,56	When ordering please define Ø1,Ø2 dimensions	GSAP-150*
	160	-	0,7	1,73	When ordering please define Ø1,Ø2 dimensions	GSAP-160*
	180	-	0,7	2,1	When ordering please define Ø1,Ø2 dimensions	GSAP-180*
	200	-	0,7	2,51	When ordering please define Ø1,Ø2 dimensions	GSAP-200*
	225	-	0,7	2,51	When ordering please define Ø1,Ø2 dimensions	GSAP-225*
	250	-	0,7	3,68	When ordering please define Ø1,Ø2 dimensions	GSAP-250*
	300	-	0,7	5,06	When ordering please define Ø1,Ø2 dimensions	GSAP-300*
	315	-	0,7	5,52	When ordering please define Ø1,Ø2 dimensions	GSAP-315*
	350	-	0,9	8,58	When ordering please define Ø1,Ø2 dimensions	GSAP-350*
	400	-	0,9	10,93	When ordering please define Ø1,Ø2 dimensions	GSAP-400*
	400	80	0,9	10,93	-	GSAP-400-080
	450	-	0,9	13,56	When ordering please define Ø1,Ø2 dimensions	GSAP-450*
	450	80	0,9	13,56	-	GSAP-450-080
	450	100	0,9	13,56	-	GSAP-450-100
	500	-	0,9	16,48	When ordering please define Ø1,Ø2 dimensions	GSAP-500*
	500	80	0,9	16,48	-	GSAP-500-080
	500	100	0,9	16,48	-	GSAP-500-100
	500	120	0,9	16,48	-	GSAP-500-120
	550	550	0,9	19,68	When ordering please define Ø1,Ø2 dimensions	GSAP-550*
	630	630	0,9	25,39	-	GSAP-630

** When ordering please define Ø1,Ø2 dimensions*

FB Adapters and Accessories

Adapters and various accessories for FB ducting systems

Modèles

	Thickness (mm)	Poids (kg)	Référence
	0,9	0,04	8210003407
	0,9	0,06	8210003408
	0,9	0,09	8210003409
	0,9	0,09	8210003410
	0,9	0,12	8210003411
	0,9	0,13	8210003412
	0,9	0,15	8210003413
	0,9	0,19	8210003414
	0,9	0,28	8210003415
	0,9	0,36	8210003416
	0,9	0,44	8210003417
	0,9	0,64	8210003418
	0,9	0,7	8210003419
	0,9	0,87	8210003420

	Thickness (mm)	Poids (kg)	Référence
	0,9	1,13	8210003421
	0,9	1,43	8210003422
	0,9	1,77	8210003423
	1,25	0,881	8210003738
	1,25	1,058	8210003739
	1,25	1,217	8210003740
	1,25	1,279	8210003741
	1,25	1,41	8210003742
	1,25	1,503	8210003743
	1,25	1,48	8210003744
	1,25	1,68	8210003745
	1,25	1,82	8210003746
	1,25	2,04	8210003747
	1,25	2,25	8210003748
	1,25	2,68	8210003749
	1,25	3,88	8210003750
	1,25	3,98	8210003751
	1,25	4,6	8210003752
	1,25	5,25	8210003753
	1,25	5,66	8210003754
	1,25	6,25	8210003755
	1,25	7,35	8210003756
	1,25	7,22	8210003757
	-	2,5	8210003758
	-	2,95	8210003759
	-	3,11	8210003760
	-	3,94	8210003761

	Thickness (mm)	Poids (kg)	Référence
	-	3,99	8210003762
	-	4,5	8210003763
	-	5,02	8210003764
	-	6,28	8210003765
	-	7,54	8210003766
	-	7,91	8210003767
	-	0,21	8210003802
	-	0,31	8210003803
	-	0,38	8210003804
	-	0,44	8210003805
	-	0,47	8210003806
	-	0,53	8210003807
	-	0,63	8210003808
	-	0,58	8210003809
	-	0,66	8210003810
	-	0,74	8210003811
	-	0,79	8210003812
	-	0,92	8210003813
	-	1,02	8210003814
	-	1,125	8210003815
	-	1,25	8210003816
	-	1,45	8210003817
	-	1,6	8210003818
	-	1,8	8210003819
	-	1,9	8210003820
	-	2	8210003821
	-	0,104	8210003822

	Thickness (mm)	Poids (kg)	Référence
	-	0,129	8210003823
	-	0,155	8210003824
	-	0,162	8210003825
	-	0,181	8210003826
	-	0,194	8210003827
	-	0,207	8210003828
	-	0,233	8210003829
	-	0,259	8210003830
	-	0,291	8210003831
	-	0,324	8210003832
	-	0,356	8210003833
	-	0,388	8210003834
	-	0,408	8210003835
	-	0,16	8210003836
	-	0,2	8210003837
	-	0,24	8210003838
	-	0,24	8210003839
	-	0,27	8210003840
	-	0,29	8210003841
	-	0,31	8210003842
	-	0,35	8210003843
	-	0,39	8210003844
	-	0,44	8210003845
	-	0,49	8210003846
	-	0,59	8210003847
	-	0,62	8210003848
	-	0,82	8210003849

	Thickness (mm)	Poids (kg)	Référence
	-	0,94	8210003850
	-	1,06	8210003851
	-	1,48	8210003852
	-	1,18	8210003853
	-	1,29	8210003854
	-	1,41	8210003855

FB Reducer

Reducer for a FB duct system

Modèles

	Diamètre (1) (mm)	Diameter (2) (mm)	Thickness (mm)	Poids (kg)	Note	Référence
	100	80	0,7	0,4	-	8240005424
	120	80	0,7	0,424	-	8240005425
	120	100	0,7	0,424	-	8240005426
	125	100	0,7	0,4432	-	8240005428
	125	120	0,7	0,4504	-	8240005429
	140	80	0,7	0,46	-	8240005430
	140	100	0,7	0,46	-	8240005431
	140	120	0,7	0,46	-	8240005432
	140	125	0,7	0,46	-	8240005433
	150	80	0,7	0,5	-	8240005434
	150	100	0,7	0,5	-	8240005435
	150	120	0,7	0,5	-	8240005436
	150	125	0,7	0,5	-	8240005437
	150	-	0,7	0,5	-	8240005438

	Diamètre (1) (mm)	Diameter (2) (mm)	Thickness (mm)	Poids (kg)	Note	Référence
	160	80	0,7	0,55	-	8240005439
	160	100	0,7	0,55	-	8240005440
	160	120	0,7	0,55	-	8240005441
	160	125	0,7	0,55	-	8240005442
	160	150	0,7	0,55	-	8240005444
	180	80	0,7	0,65	-	8240005445
	180	100	0,7	0,65	-	8240005446
	180	120	0,7	0,65	-	8240005447
	180	125	0,7	0,65	-	8240005448
	180	-	0,7	0,65	-	8240005449
	180	-	0,7	0,65	-	8240005450
	180	-	0,7	0,65	-	8240005451
	200	80	0,7	0,7	-	8240005452
	200	120	0,7	0,7	-	8240005454
	200	125	0,7	0,7	-	8240005455
	200	140	0,7	0,7	-	8240005456
	200	150	0,7	0,7	-	8240005457
	200	160	0,7	0,7	-	8240005458
	200	180	0,7	0,7	-	8240005459
	225	100	0,7	0,85	-	8240005461
	225	120	0,7	0,85	-	8240005462
	225	125	0,7	0,85	-	8240005463
	225	140	0,7	0,85	-	8240005464
	225	150	0,7	0,85	-	8240005465
	225	160	0,7	0,85	-	8240005466
	225	180	0,7	0,85	-	8240005467
	225	200	0,7	0,85	-	8240005468

	Diamètre (1) (mm)	Diameter (2) (mm)	Thickness (mm)	Poids (kg)	Note	Référence
	250	80	0,7	0,85	-	8240005469
	250	100	0,7	0,85	-	8240005470
	250	150	0,7	0,85	-	8240005474
	250	160	0,7	0,85	-	8240005475
	250	180	0,7	0,85	-	8240005476
	250	200	0,7	0,85	-	8240005477
	250	225	0,7	0,85	-	8240005478
	300	150	0,7	0,95	-	8240005495
	300	160	0,7	0,95	-	8240005496
	300	180	0,7	0,95	-	8240005497
	300	200	0,7	0,95	-	8240005498
	300	225	0,7	0,95	-	8240005499
	300	250	0,7	0,95	-	8240005500
	315	150	0,7	1,1	-	8240005507
	315	160	0,7	1,1	-	8240005508
	315	180	0,7	1,1	-	8240005509
	315	200	0,7	1,1	-	8240005510
	315	225	0,7	1,1	-	8240005511
	315	250	0,7	1,1	-	8240005512
	315	300	0,7	1,1	-	8240005514
	350	150	0,9	1,125	-	8240005520
	350	160	0,9	1,125	-	8240005521
	350	180	0,9	1,125	-	8240005522
	350	200	0,9	1,125	-	8240005523
	350	225	0,9	1,125	-	8240005524
	350	250	0,9	1,125	-	8240005525
	350	300	0,9	1,125	-	8240005527

	Diamètre (1) (mm)	Diameter (2) (mm)	Thickness (mm)	Poids (kg)	Note	Référence
	350	315	0,9	1,125	-	8240005528
	400	200	0,9	1,215	-	8240005536
	400	225	0,9	1,215	-	8240005537
	400	250	0,9	1,215	-	8240005538
	400	300	0,9	1,215	-	8240005540
	400	315	0,9	1,215	-	8240005541
	400	350	0,9	1,215	-	8240005542
	450	200	0,9	1,35	-	8240005549
	450	225	0,9	1,35	-	8240005550
	450	250	0,9	1,35	-	8240005551
	450	300	0,9	1,35	-	8240005553
	450	315	0,9	1,35	-	8240005554
	450	350	0,9	1,35	-	8240005555
	450	400	0,9	1,35	-	8240005556
	500	200	0,9	2,11	-	8240005562
	500	225	0,9	2,11	-	8240005563
	500	250	0,9	2,11	-	8240005564
	500	300	0,9	2,11	-	8240005566
	500	315	0,9	2,11	-	8240005567
	500	350	0,9	2,11	-	8240005568
	500	400	0,9	2,11	-	8240005569
	500	450	0,9	2,11	-	8240005570
	-	-	0,7	0,3	When ordering please specify Ø1,Ø2 dimensions.	RRGL-080*
	80	50	0,7	0,3	-	RRGL-080-050
	80	54	0,7	0,3	-	RRGL-080-054
	80	60	0,7	0,3	-	RRGL-080-060
	80	76	0,7	0,3	-	RRGL-080-076

	Diamètre (1) (mm)	Diameter (2) (mm)	Thickness (mm)	Poids (kg)	Note	Référence
	-	-	0,7	0,36	When ordering please specify Ø1,Ø2 dimensions.	RRGL-100*
	100	50	0,7	0,36	-	RRGL-100-050
	100	60	0,7	0,36	-	RRGL-100-060
	100	80	0,7	0,36	-	RRGL-100-080
	-	-	0,7	0,44	When ordering please specify Ø1,Ø2 dimensions.	RRGL-120*
	-	-	0,7	0,46	When ordering please specify Ø1,Ø2 dimensions.	RRGL-125*
	-	-	0,7	0,52	When ordering please specify Ø1,Ø2 dimensions.	RRGL-140*
	-	-	0,7	0,56	When ordering please specify Ø1,Ø2 dimensions.	RRGL-150*
	-	-	0,7	0,6	When ordering please specify Ø1,Ø2 dimensions.	RRGL-160*
	-	-	0,7	0,66	When ordering please specify Ø1,Ø2 dimensions.	RRGL-180*
	-	-	0,7	0,74	When ordering please specify Ø1,Ø2 dimensions.	RRGL-200*
	-	-	0,7	0,78	When ordering please specify Ø1,Ø2 dimensions.	RRGL-225*
	-	-	0,7	0,96	When ordering please specify Ø1,Ø2 dimensions.	RRGL-250*
	-	-	0,7	1,21	When ordering please specify Ø1,Ø2 dimensions.	RRGL-300*
	-	-	0,7	1,23	When ordering please specify Ø1,Ø2 dimensions.	RRGL-315*
	-	-	0,9	1,31	When ordering please specify Ø1,Ø2 dimensions.	RRGL-350*
	-	-	0,9	1,63	When ordering please specify Ø1,Ø2 dimensions.	RRGL-400*
	-	-	0,9	1,83	When ordering please specify Ø1,Ø2 dimensions.	RRGL-450*
	-	-	0,9	2,64	When ordering please specify Ø1,Ø2 dimensions.	RRGL-500*
	-	-	0,9	3,065	When ordering please specify Ø1,Ø2 dimensions.	RRGL-550*
	-	-	0,9	3,072	When ordering please specify Ø1,Ø2 dimensions.	RRGL-600*
	-	-	0,9	3,072	When ordering please specify Ø1,Ø2 dimensions.	RRGL-630*
	-	-	0,9	3,072	When ordering please specify Ø1,Ø2 dimensions.	RRGL-650*
	-	-	0,9	4,875	When ordering please specify Ø1,Ø2 dimensions.	RRGL-700*
	-	-	0,9	4,875	When ordering please specify Ø1,Ø2 dimensions.	RRGL-750*
	-	-	0,9	5	When ordering please specify Ø1,Ø2 dimensions.	RRGL-800*
	-	-	0,7	0,4	When ordering please specify Ø1,Ø2 dimensions.	RRGS-100*

	Diamètre (1) (mm)	Diameter (2) (mm)	Thickness (mm)	Poids (kg)	Note	Référence
	-	-	0,7	0,424	When ordering please specify Ø1,Ø2 dimensions.	RRGS-120*
	-	-	0,7	0,436	When ordering please specify Ø1,Ø2 dimensions.	RRGS-125*
	-	-	0,7	0,46	When ordering please specify Ø1,Ø2 dimensions.	RRGS-140*
	-	-	0,7	0,5	When ordering please specify Ø1,Ø2 dimensions.	RRGS-150*
	-	-	0,7	0,55	When ordering please specify Ø1,Ø2 dimensions.	RRGS-160*
	-	-	0,7	0,65	When ordering please specify Ø1,Ø2 dimensions.	RRGS-180*
	-	-	0,7	0,7	When ordering please specify Ø1,Ø2 dimensions.	RRGS-200*
	-	-	0,7	0,85	When ordering please specify Ø1,Ø2 dimensions.	RRGS-225*
	-	-	0,7	0,85	When ordering please specify Ø1,Ø2 dimensions.	RRGS-250*
	-	-	0,7	0,9	When ordering please specify Ø1,Ø2 dimensions.	RRGS-275*
	-	225	0,7	0,95	When ordering please specify Ø1,Ø2 dimensions.	RRGS-300*
	-	-	0,7	1,1	When ordering please specify Ø1,Ø2 dimensions.	RRGS-315*
	-	-	0,9	1,125	When ordering please specify Ø1,Ø2 dimensions.	RRGS-350*
	-	-	0,9	1,215	When ordering please specify Ø1,Ø2 dimensions.	RRGS-400*
	-	-	0,9	2,92	When ordering please specify Ø1,Ø2 dimensions.	RRGS-450*
	-	-	0,9	4	When ordering please specify Ø1,Ø2 dimensions.	RRGS-500*
	-	-	0,9	4	When ordering please specify Ø1,Ø2 dimensions.	RRGS-550*
	-	-	0,9	5	When ordering please specify Ø1,Ø2 dimensions.	RRGS-600*
	-	-	0,9	6	When ordering please specify Ø1,Ø2 dimensions.	RRGS-630*
	-	-	0,9	7	When ordering please specify Ø1,Ø2 dimensions.	RRGS-650*
	-	-	0,9	7,2	When ordering please specify Ø1,Ø2 dimensions.	RRGS-700*
	-	-	0,9	7,5	When ordering please specify Ø1,Ø2 dimensions.	RRGS-750*
	-	-	0,9	8	When ordering please specify Ø1,Ø2 dimensions.	RRGS-800*

** When ordering please specify Ø1,Ø2 dimensions.*

QF duct, Stainless

Stainless QF ducting

Manufactured from galvanised steel or stainless steel with laser welded seams, which have smoother internal surfaces and provide greatly enhanced leak resistance, QF ducting offers an unbeatable solution for all general purpose dust extraction duties. The Quick-Fit™ clip features a generously dimensioned sealing gasket held firmly in place by positive overcentre clamping action over the rolled collars at the duct ends to be joined. For added security, a locking pin may be inserted.

- **QF for fast installation with no special tools, no painting, flexible working**
- **Easy to assemble installation components**
- **Neat slip duct connections to adapt and adjust ducting on site during installation**
- **Laser welded straight ducts for smoother surface and enhanced leak resistance**
- **Easy to extend or take apart completely for cleaning, reconfiguring or relocation**

Contact info

Nederman NV
02 334 22 50
02 334 22 51
sales@nederman.be
www.nederman.be

About us

Nederman is a world-leading environmental technology company. We filter, clean and recycle to create eco-efficient production in demanding industrial surroundings.

For more than 70 years, Nederman has developed, manufactured and installed products and solutions to reduce the strain on the environment and improve working conditions in numerous industries.

Our products and systems have been ground-breaking in industries such as machining, metal fabrication, mining, automotive, composite manufacturing, food, pharmaceuticals, woodworking and many others.

2. 9. 2021